ARNO® ТИП КРЕПЛЕНИЯ

9

Тип крепления

Держатели для монтажа на подходящие типы станков

- Описание 382 – 384
- Варианты исполнения 385 – 393
- КМН-держатели 394 – 413
- Держатель отрезного модуля 414 – 451
- Тип крепления 452 – 513
- Запасные части и комплектующие 514
- Рекомендации по применению 517 – 537

Держатели отрезного инструмента

Держатель в сборе - прямой монтаж

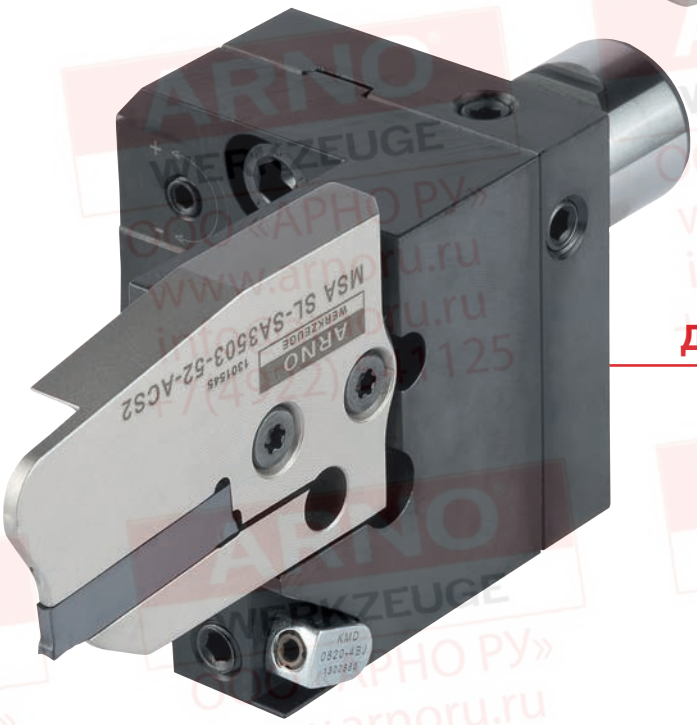

Держатель в сборе - прямой монтаж

Описание

Держатели используются для закрепления отрезных модулей и отрезных лезвий.
Модульный принцип, заложенный в конструкцию держателей, позволяет реализовать прямой и перевёрнутый монтаж модулей и лезвий. Держатели позволяют производить отрезные операции в диапазоне диаметров от 20 до 140 мм с шириной пластины от 1,5 до 6 мм. Все держатели оснащены системой подвода СОЖ (часть из них поддерживают системы охлаждения ACS).

Характеристики

Держатели:
- **функция регулировки высоты**
- **система подвода СОЖ и ACS2**
- **типы держателей:**
  - **KMH**
  - **VDI**
  - **Полигональный хвостовик ISO 26623-1 – PSC ...**
  - **BMT**
    - **Biglia**
    - **Daewoo/Doosan**
    - **Hardinge**
    - **Index/Traub**
    - **Mazak**
    - **Miyano**
    - **Mori Seiki**
    - **Murata**
    - **Nakamura**
  - **Göltenbodt**

и многие другие.

ACS - Система охлаждения ARNO

**SA с запатентованной интегрированной системой подвода СОЖ.
Каналы интегрированы в корпус модуля и направляют поток СОЖ вдоль тела пластины непосредственно в зону резания.
Это позволяет снизить температуру в зоне резания, снизить износ и повысить производительность обработки.**

Основные преимущества:
– Контролируемое направление потока СОЖ
– Эффективное охлаждение инструмента
– Снижение вероятности наростообразования
– Повышение эффективности стружкообразования
– Повышение качества обработанной поверхности
– Повышение режимов резания
– Повышение производительности

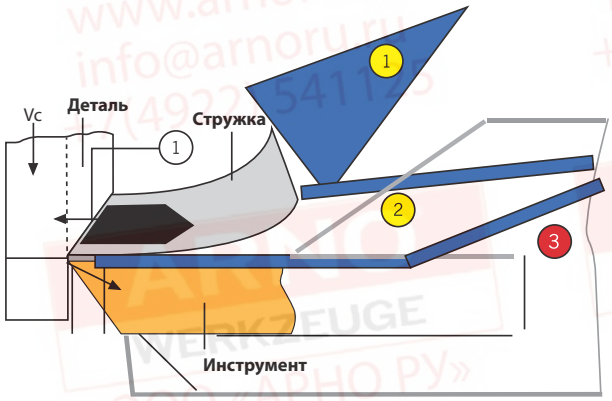

1. Наружный подвод СОЖ через форсунку
2. Классический внутренний подвод СОЖ
3. ACS подвод СОЖ

- ACS1

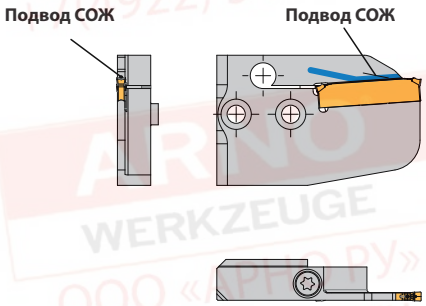

- ACS2

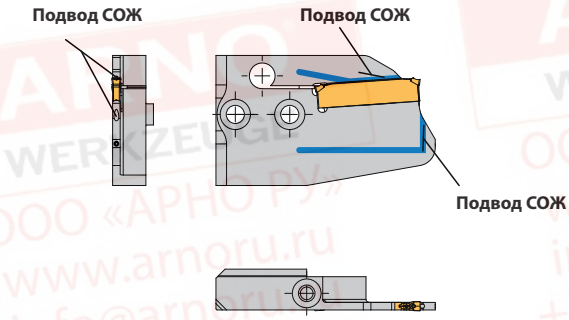

Показано левостороннее исполнение

КМН-держатели

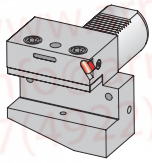

КМН-держатели – Форма B1 – короткая
Страница **394**

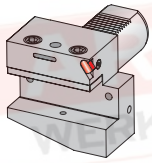

КМН-держатели для моноблочных держателей ACS..-UN – Форма B1 – короткая с внутренним каналом СОЖ
Страница **395**

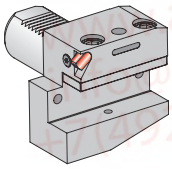

КМН-держатели – Форма B2 – короткая
Страница **396**

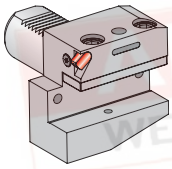

КМН-держатели для моноблочных держателей ACS..-UN – Форма B2 – короткая с внутренним каналом СОЖ
Страница **397**

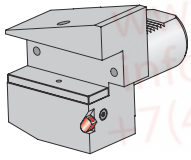

КМН-держатели – Форма B3 – верхняя подвеска – короткая
Страница **398**

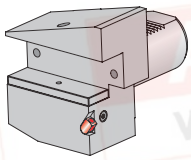

КМН-держатели для моноблочных держателей ACS..-UN – Форма B3 – верхняя подвеска – короткая с внутренним каналом СОЖ
Страница **399**

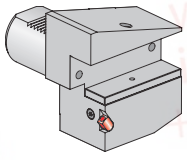

КМН-держатели – Форма B4 – верхняя подвеска – короткая
Страница **400**

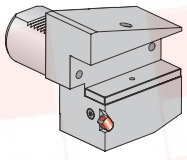

КМН-держатели для моноблочных держателей ACS..-UN – Форма B4 – верхняя подвеска – короткая с внутренним каналом СОЖ
Страница **401**

КМН-держатели

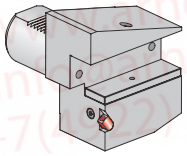

КМН-держатели – Форма B5 –длинная
Страница **402**

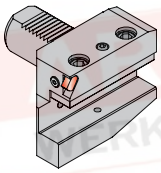

КМН-держатели – Форма B6 – длинная
Страница **403**

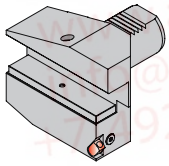

КМН-держатели – Форма B7 – верхняя подвеска – длинная
Страница **404**

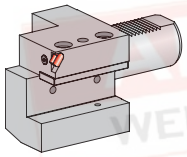

КМН-держатели – Форма C1
Страница **406**

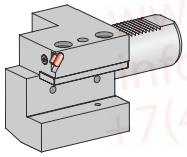

КМН-держатели для моноблочных держателей ACS..-UN – Форма C1 - с внутренним каналом СОЖ
Страница **407**

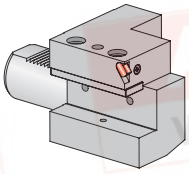

КМН-держатели – Форма C2
Страница **408**

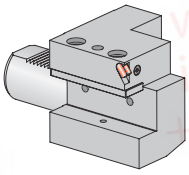

КМН-держатели для моноблочных держателей ACS..-UN – Форма C2 - с внутренним каналом СОЖ
Страница **409**

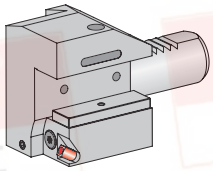

КМН-держатели – Форма C3 – верхняя подвеска
Страница **410**

КМН-держатели

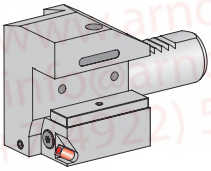

КМН-держатели для моноблочных держателей ACS..-UN – Форма C3 – верхняя подвеска с внутренним каналом СОЖ
Страница **411**

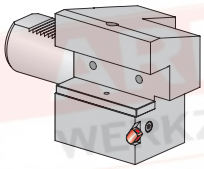

КМН-держатели – Форма C4 – верхняя подвеска
Страница **412**

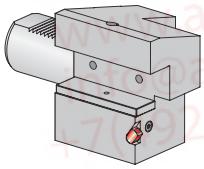

КМН-держатели для моноблочных держателей ACS..-UN – Форма C4 – верхняя подвеска с внутренним каналом СОЖ
Страница **413**

Держатель отрезного модуля

Держатель отрезного модуля - MSA – VDI25 - с внутренним охлаждением
Страница **414**

Держатель отрезного модуля - MSA – VDI25 - с внутренним охлаждением
Страница **416**

Держатель отрезного модуля - MSA – VDI25 - с внутренним охлаждением и ACS
Страница **418**

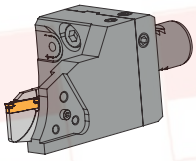

Держатель отрезного модуля - MSA-I.. – VDI25 - с внутренним охлаждением и ACS
Страница **420**

Держатели отрезного модуля

Держатели отрезного модуля - MSA – VDI25 - с внутренним охлаждением, ACS и зубчатое сцепление

Страница **422**

Держатели отрезного модуля - MSA – VDI25 - с внутренним охлаждением, ACS и зубчатое сцепление

Страница **424**

Держатели отрезного модуля - MSA – VDI30 - с внутренним охлаждением

Страница **426**

Держатели отрезного модуля - MSA – VDI30 - с внутренним охлаждением и ACS

Страница **428**

Держатели отрезного модуля - MSA – VDI30 - с внутренним охлаждением и ACS

Страница **430**

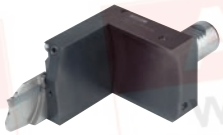

Держатели отрезного модуля - KSA – VDI30 - с внутренним охлаждением и ACS для KSA-лезвий

Страница **432**

Держатели отрезного инструмента - MSA – VDI30 - с внутренним охлаждением, ACS и зубчатое сцепление

Страница **434**

Держатели отрезного модуля - MSA – VDI40 - с внутренним охлаждением

Страница **436**

Держатели отрезного модуля

Держатели отрезного модуля - MSA – VDI40 - с внутренним охлаждением
Страница **438**

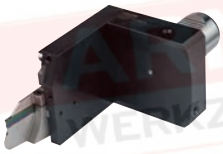

Держатели отрезного модуля - MSA – VDI40 - с внутренним охлаждением и ACS
Страница **440**

Держатели отрезного модуля - MSA – VDI50 - с внутренним охлаждением
Страница **442**

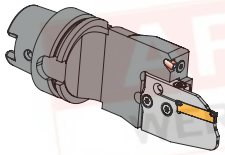

Держатели отрезного модуля - MSA – HSK-T63 - с внутренним охлаждением и ACS
Страница **444**

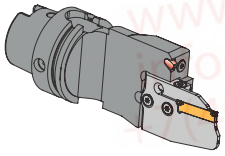

Держатели отрезного модуля - MSA – ST-HSK-T63 (ST-Stama) - с внутренним охлаждением и ACS
Страница **446**

Держатели отрезного модуля - MSA - полигональный хвостовик – PSC40/PSC50/PSC63 - с внутренним охлаждением и ACS
Страница **448**

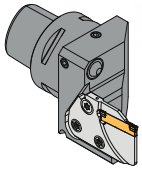

Держатели отрезного модуля - MSA-I - полигональный хвостовик – PSC40 - с внутренним охлаждением и ACS
Страница **450**

Держатели инструмента для конкретных станков

Держатели отрезного модуля-MSA - Biglia – HBSA - с внутренним охлаждением и ACS
Страница **452**

Держатели отрезного модуля-MSA - Biglia – HBSA - с внутренним охлаждением и ACS
Страница **454**

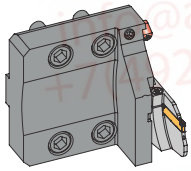

Держатели отрезного модуля-MSA - CMZ – HCMZ - с внутренним охлаждением и ACS
Страница **456**

Держатели отрезного модуля-MSA - Daewoo / Doosan – BMT - с внутренним охлаждением и ACS
Страница **458**

Держатели отрезного модуля-MSA - Daewoo / Doosan – BMT - с внутренним охлаждением и ACS
Страница **460**

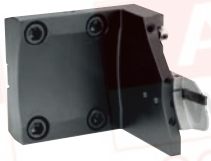

Держатели отрезного модуля-MSA - Daewoo / Doosan – HDD - с внутренним охлаждением и ACS
Страница **462**

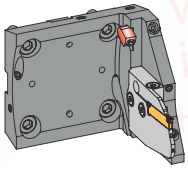

Держатели отрезного модуля-MSA - Daewoo / Doosan – BMT - с внутренним охлаждением и ACS
Страница **464**

Держатели отрезного модуля-MSA - Hardinge – HHAR - с ACS
Страница **466**

Держатели инструмента для конкретных станков

Держатели отрезного модуля - MSA - Index – HABC.. - с внутренним охлаждением и ACS

Страница **468**

Держатели отрезного модуля-MSA - Index - Traub – HTR45 - с внутренним охлаждением и ACS

Страница **470**

Держатели отрезного модуля-MSA-I - Index - Traub – HTR45 - с внутренним охлаждением

Страница **472**

Держатели отрезного модуля-KSA - Index - Traub – HTR45 - с внутренним охлаждением и ACS для KSA-лезвий

Страница **474**

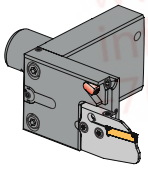

Держатели отрезного модуля-MSA - Mazak – HMAZ - с внутренним охлаждением и ACS

Страница **476**

Держатели отрезного модуля-MSA - Mazak – HMAZ - с внутренним охлаждением и ACS

Страница **478**

Держатели отрезного модуля-MSA - Mazak - Для моноблочных державок – HMAZ - с внутренним охлаждением и ACS

Страница **480**

Держатели отрезного модуля-MSA - Miyano – HMD - с внутренним охлаждением

Страница **482**

Держатели

Держатели отрезного модуля-MSA - Miyano – HMD / HMSA - с внутренним охлаждением и ACS

Страница **484**

Держатели отрезного модуля-MSA - Miyano – HMSA - с ACS

Страница **486**

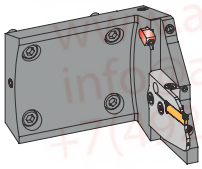

Держатели отрезного модуля-MSA - Miyano – HMSA - с внутренним охлаждением и ACS

Страница **488**

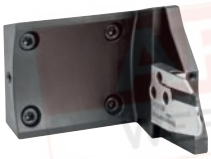

Держатели отрезного модуля-MSA - Miyano – HMSA - с ACS

Страница **490**

Держатели отрезного модуля-MSA - Mori Seiki – NZ, NL - с внутренним охлаждением и ACS

Страница **492**

Держатели отрезного модуля-MSA - Mori Seiki – NZ, NL - с внутренним охлаждением и ACS

Страница **494**

Держатели отрезного модуля-MSA - Mori Seiki – NZ - с внутренним охлаждением и ACS

Страница **496**

Держатели отрезного модуля-MSA - Murata – HMU - с внутренним охлаждением и ACS

Страница **498**

Держатели

Держатели отрезного модуля-MSA - Murata – HMU - с внутренним охлаждением и ACS
Страница **500**

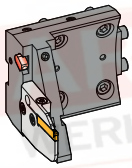

Держатели отрезного модуля-MSA - Nakamura – WT100/WY100/WT150 - с внутренним охлаждением
Страница **502**

Держатели отрезного модуля-MSA - Nakamura – RB62 / RB80 - с внутренним охлаждением и ACS
Страница **504**

Держатели отрезного инструмента многошпиндельных станков

Держатели отрезного модуля-MSA-I.. - Index – MS22 / MS32-40 / MS52 - с внутренним охлаждением и ACS
Страница **506**

Держатели отрезного модуля-MSA-I.. - Интерфейс Göltenbodt – GWS02/GWS09/GWS41- с внутренним охлаждением и ACS
Страница **510**

Держатели отрезного модуля-MSA-I.. - Интерфейс Göltenbodt – GWS202 - с ACS
Страница **512**

ARNO® SpecialDesign Страница **516**

Форма B1 – короткая
DIN 69880

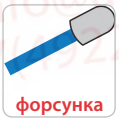

514 – 517

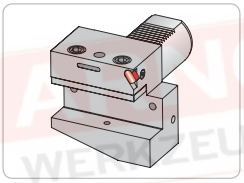

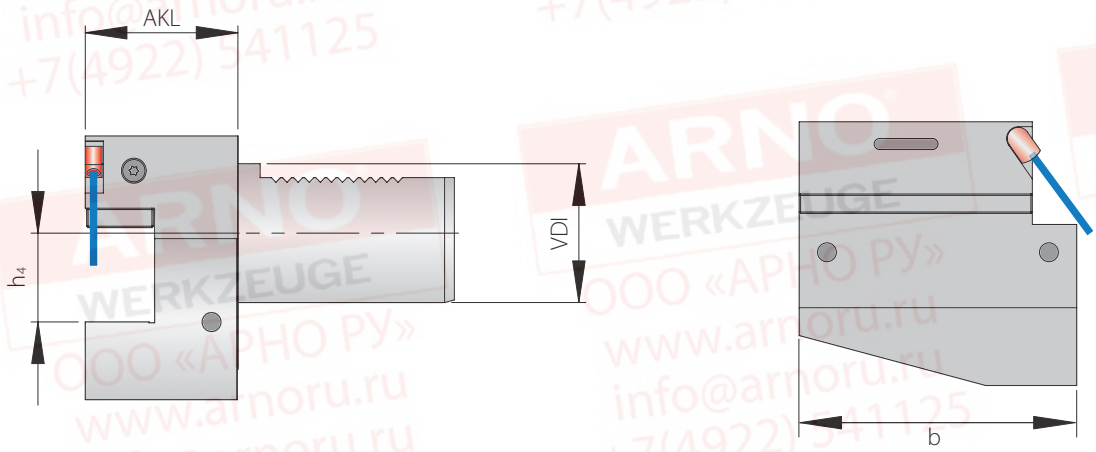

Базовые держатели

Артикул	VDI	h_4	AKL	b	PG 47
KMH01-B1-16X12X24	16	12	24	42	●
KMH01-B1-20X16X30	20	16	30	55	●
KMH01-B1-50X32X55	50	32	55	100	●

Запасные части

Держатели	Форсунка	Винт крепления модуля
KMH01-B1-16.. - KMH01-B1-20..	KMD 0519	AS 0020
KMH01-B1-50..	KMD 0830	AS 0020

Все размеры в мм

Форма B1 – короткая с внутренним каналом СОЖ

DIN 69880

форсунка

514 – 517

ACS

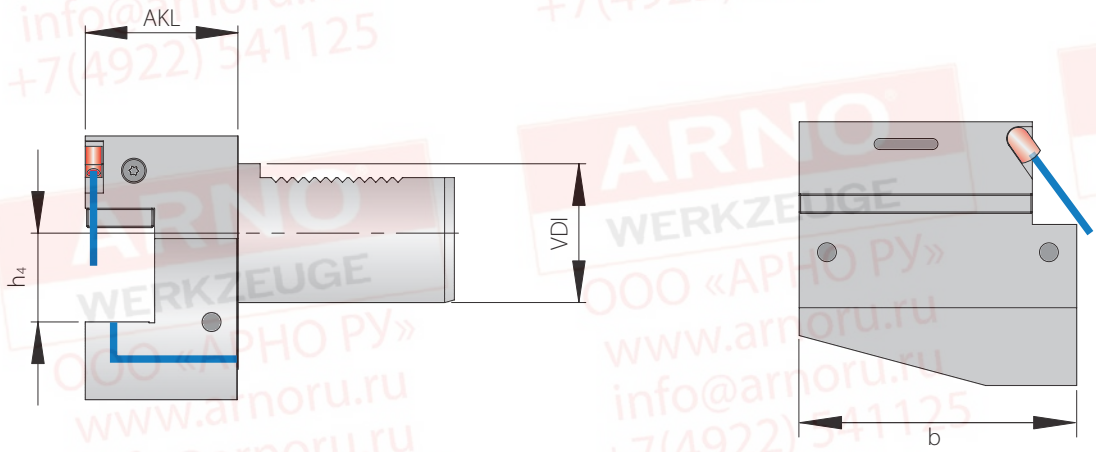

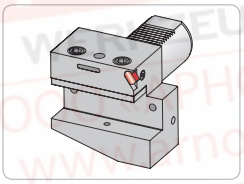

Держатели

Артикул	VDI	h_4	AKL	b	PG 47
KMH01-B1-25X16X30-IK	25	16	30	55	●
KMH01-B1-30X20X40-IK	30	20	40	70	●
KMH01-B1-40X25X44-IK	40	25	44	85	●

Запасные части

Держатели	Форсунка	Винт крепления модуля
KMH01-B1-25..-IK	KMD 0519	AS 0020
KMH01-B1-30.. - KMH01-B1-40..-IK	KMD 0830	AS 0020

9

Все размеры в мм

Форма B2 – короткая
DIN 69880

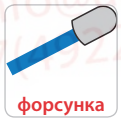

514 – 517

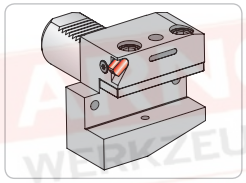

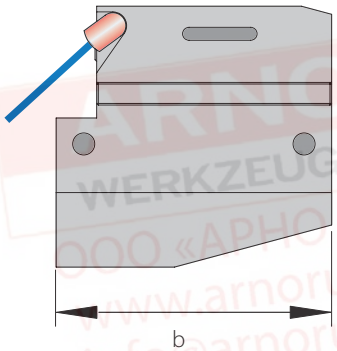

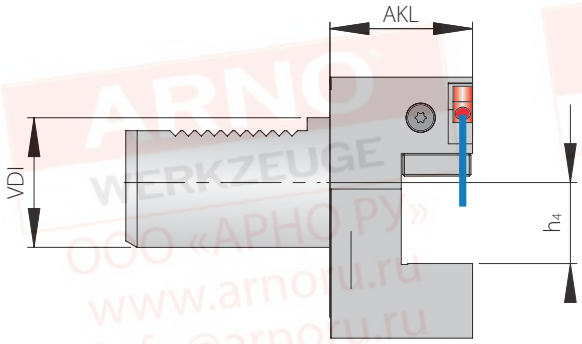

Базовые держатели

Артикул	VDI	h_4	AKL	b	PG 47
KMH01-B2-40X25X70	40	25	70	85	●

Запасные части

Держатели	Форсунка	Винт крепления модуля
KMH01-B2-40..	KMD 0830	AS 0020

Форма B2 – короткая с внутренним каналом СОЖ
DIN 69880

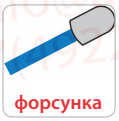

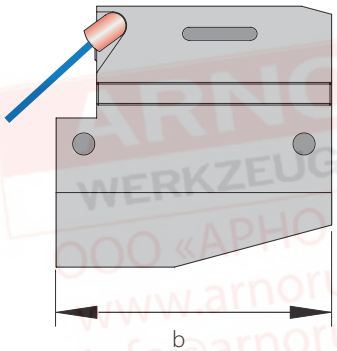

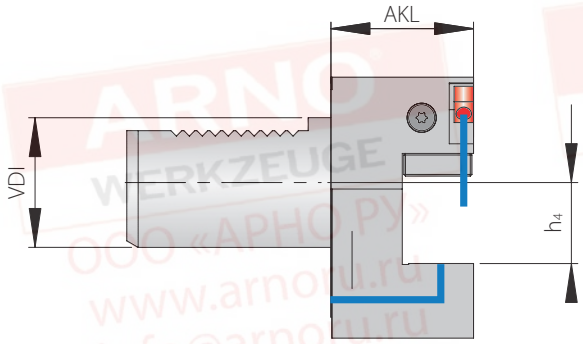

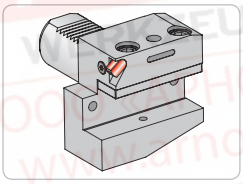

Держатели

Артикул	VDI	h_4	AKL	b	PG 47
KMH01-B2-25X16X30-IK	25	16	30	55	●
KMH01-B2-30X20X40-IK	30	20	40	70	●
KMH01-B2-40X25X44-IK	40	25	44	85	●

Запасные части

Держатели	Форсунка	Винт крепления модуля
KMH01-B2-25..-IK	KMD 0519	AS 0020
KMH01-B2-30.. - KMH01-B2-40..-IK	KMD 0830	AS 0020

Все размеры в мм

Форма B3 – верхняя подвеска - короткая
DIN 69880

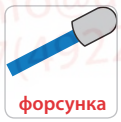

514 – 517

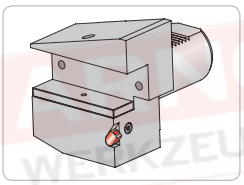

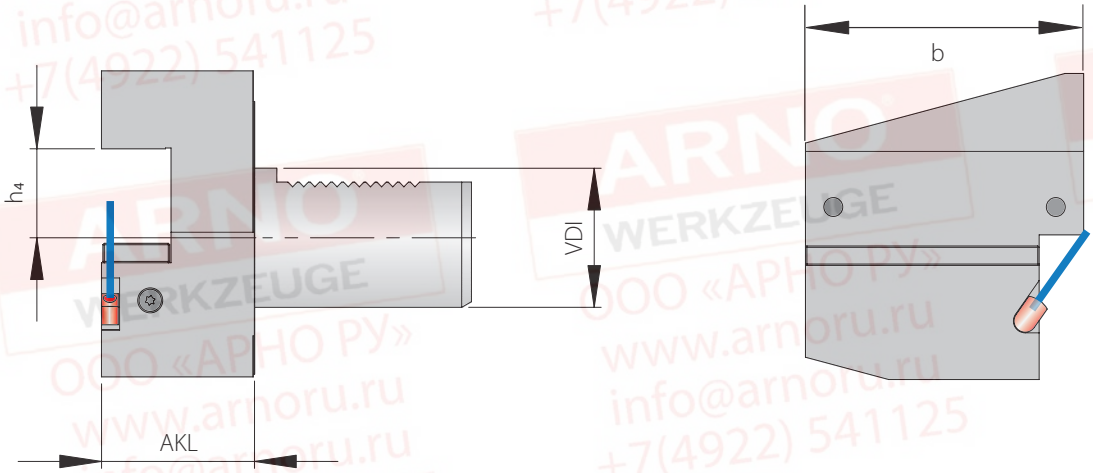

Базовые держатели

Артикул	VDI	h_4	AKL	b	PG 47
KMH01-B3-16X12X24	16	12	24	42	●
KMH01-B3-20X16X30	20	16	30	55	●
KMH01-B3-50X32X55	50	32	55	100	●

Запасные части

Держатели	Форсунка	Винт крепления модуля
KMH01-B3-16.. - KMH01-B3-20..	KMD 0519	AS 0020
KMH01-B3-50..	KMD 0830	AS 0020

Все размеры в мм

Форма B3 – верхняя подвеска - короткая с внутренним каналом СОЖ

DIN 69880

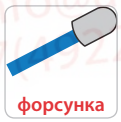

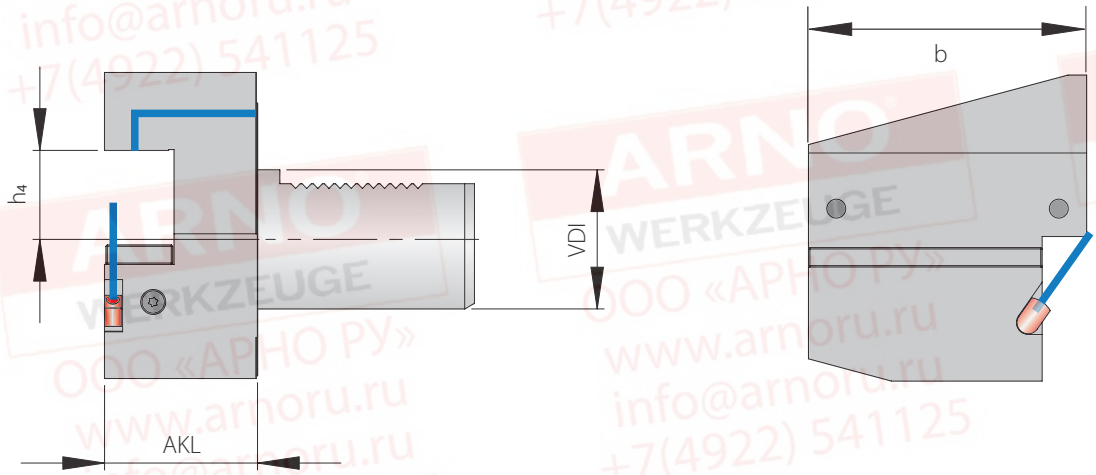

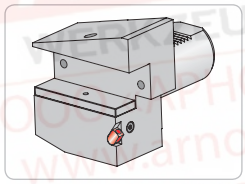

Держатели

Артикул	VDI	h_4	AKL	b	PG 47
KMH01-B3-25X16X30-IK	25	16	30	55	●
KMH01-B3-30X20X40-IK	30	20	40	70	●
KMH01-B3-40X25X44-IK	40	25	44	85	●

Запасные части

Держатели	Форсунка	Винт крепления модуля
KMH01-B3-25..-IK	KMD 0519	AS 0020
KMH01-B3-30.. - KMH01-B3-40..-IK	KMD 0830	AS 0020

Форма B4 – верхняя подвеска – короткая

DIN 69880

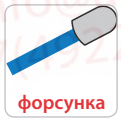

514 – 517

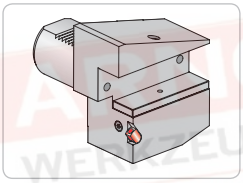

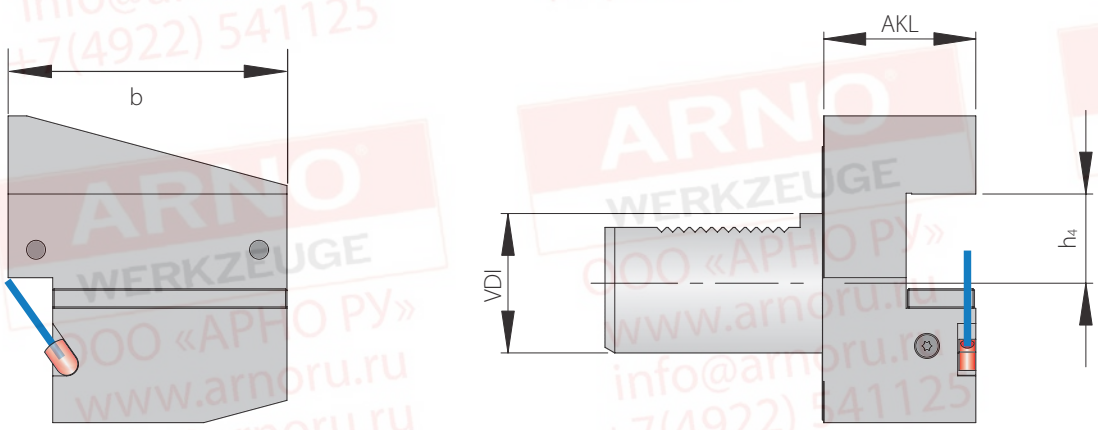

Базовые держатели

Артикул	VDI	h_4	AKL	b	PG 47
KMH01-B4-16X12X24	16	12	24	42	●
KMH01-B4-20X16X30	20	16	30	55	●
KMH01-B4-50X32X55	50	32	55	100	●

Запасные части

Держатели	Форсунка	Винт крепления модуля
KMH01-B4-16.. - KMH01-B4-20..	KMD 0519	AS 0020
KMH01-B4-50..	KMD 0830	AS 0020

Все размеры в мм

Форма B4 – верхняя подвеска - короткая с внутренним каналом СОЖ

DIN 69880

форсунка
514 – 517
ACS

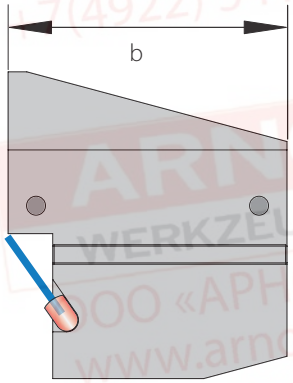

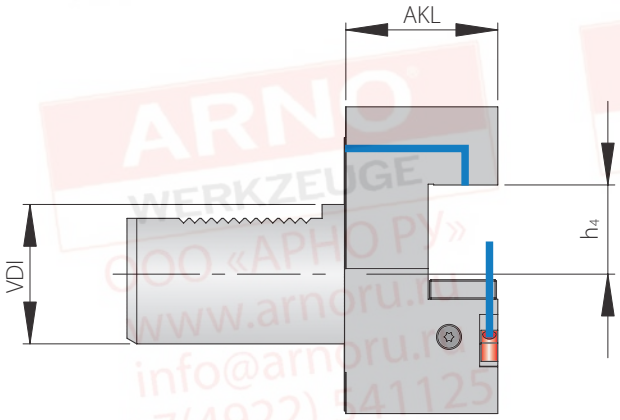

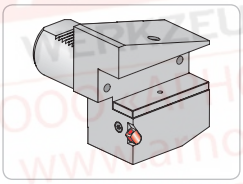

Держатели

Артикул	VDI	h_4	AKL	b	PG 47
KMH01-B4-25X16X30-IK	25	16	30	55	●
KMH01-B4-30X20X40-IK	30	20	40	70	●
KMH01-B4-40X25X44-IK	40	25	44	85	●

Запасные части

Держатели	Форсунка	Винт крепления модуля
KMH01-B4-25..-IK	KMD 0519	AS 0020
KMH01-B4-30.. - KMH01-B4-40..-IK	KMD 0830	AS 0020

Все размеры в мм

Форма B5 – длинная

DIN 69880

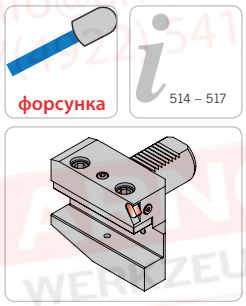

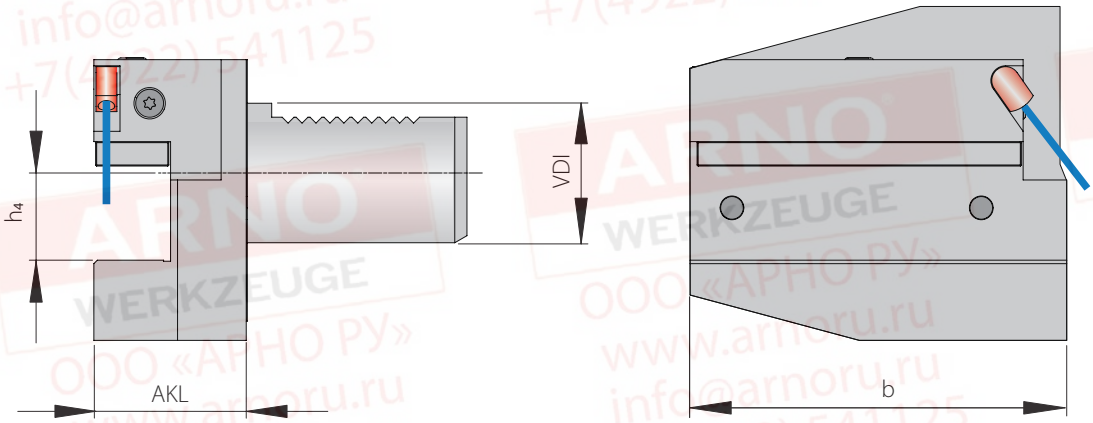

Базовые держатели

Артикул	VDI	h_4	AKL	b	PG 47
KMH01-B5-40X25X44	40	25	44	108	●

Запасные части

Держатели	Форсунка	Винт крепления модуля
KMH01-B5-40..	KMD 0830	AS 0020

Форма B6 – длинная
DIN 69880

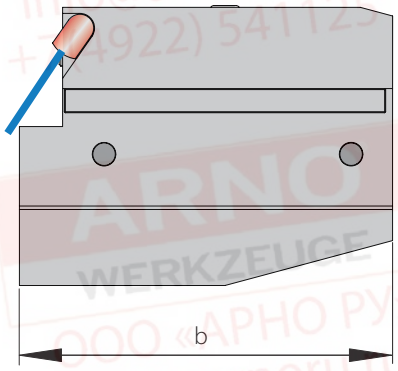

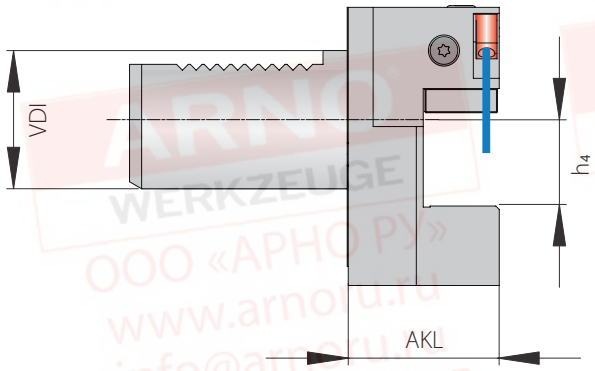

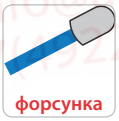

514 – 517

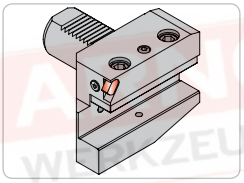

Базовые держатели

Артикул	VDI	h_4	AKL	b	PG 47
KMH01-B6-40X25X44	40	25	44	108	●

Запасные части

Держатели	Форсунка	Винт крепления модуля
KMH01-B6-40..	KMD 0830	AS 0020

9

Все размеры в мм

Форма B7 – верхняя подвеска – длинная

DIN 69880

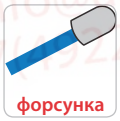

514 – 517

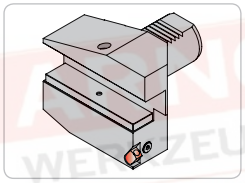

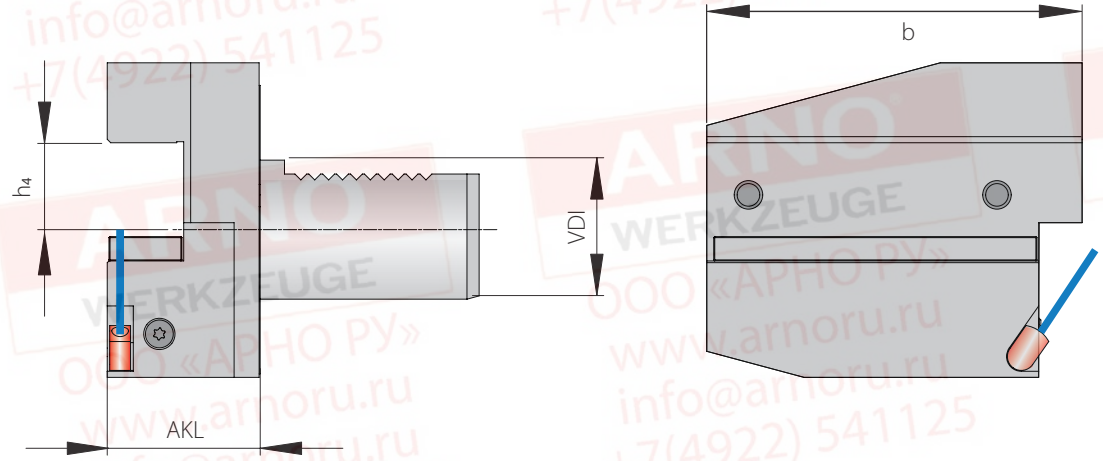

Базовые держатели

Артикул	VDI	h_4	AKL	b	PG 47
KMH01-B7-40X25X44	40	25	44	108	●

Запасные части

Держатели	Форсунка	Винт крепления модуля
KMH01-B7-40..	KMD 0830	AS 0020

ARNO®
WERKZEUGE

Быстро, удобно, индивидуально

Разработка, производство, сервис

Это возможность удовлетворить потребности клиентов.

95% стандартной номенклатуры постоянно имеются на складе, что позволяет обеспечит отгрузку в кратчайшие сроки.

Наши специалисты готовы оказать помощь и обеспечить техническую поддержку.

Посетите наши сайты:

www.arnoru.ru и www.arno.de

Форма C1

DIN 69880

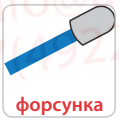

514 – 517

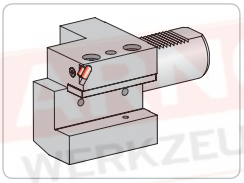

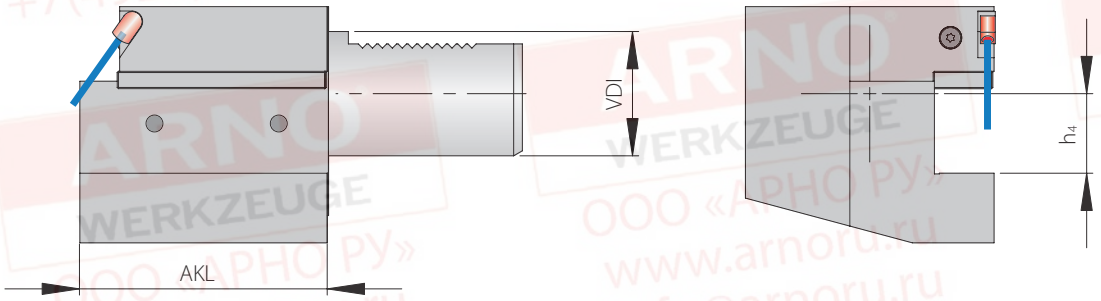

Базовые держатели

Артикул	VDI	h_4	AKL	PG 47
KMH01-C1-25X20	25	20	55	●
KMH01-C1-50X32	50	32	100	●

Запасные части

Держатели	Форсунка	Винт крепления модуля
KMH01-C1-25.. - KMH01-C1-50..	KMD 0519	AS 0020

Все размеры в мм

Форма C1 - с внутренним каналом СОЖ

DIN 69880

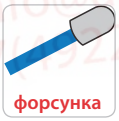

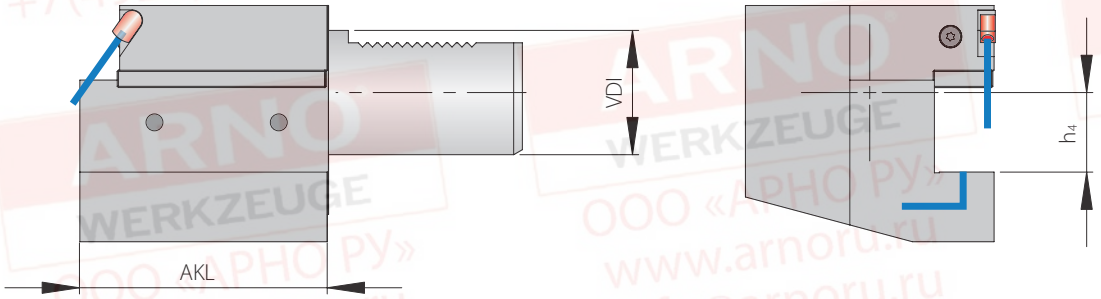

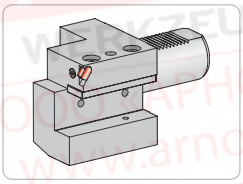

Держатели

Артикул	VDI	h_4	AKL	PG 47
KMH01-C1-25X16X55-IK	25	16	55	●
KMH01-C1-30X20X70-IK	30	20	70	●
KMH01-C1-40X25X85-IK	40	25	85	●

Запасные части

Держатели	Форсунка	Винт крепления модуля
KMH01-C1-25..-IK	KMD 0519	AS 0020
KMH01-C1-30.. - KMH01-C1-40..-IK	KMD 0830	AS 0020

Все размеры в мм

Форма C2

DIN 69880

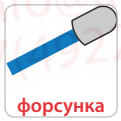

514 – 517

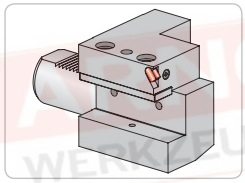

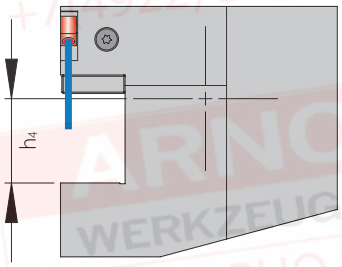

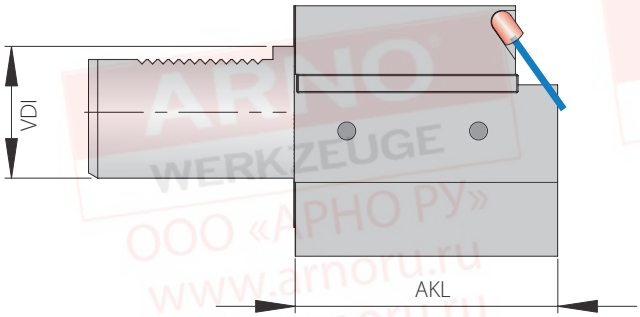

Базовые держатели

Артикул	VDI	h_4	AKL	PG 47
KMH01-C2-16X12	16	12	44	●
KMH01-C2-20X16	20	16	50	●
KMH01-C2-50X32	50	32	100	●

Запасные части

Держатели	Форсунка	Винт крепления модуля
KMH01-C2-16.. - KMH01-C2-50..	KMD 0519	AS 0020

Все размеры в мм

Форма C2 - с внутренним каналом СОЖ

DIN 69880

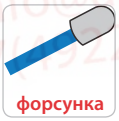

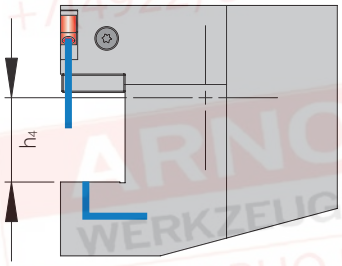

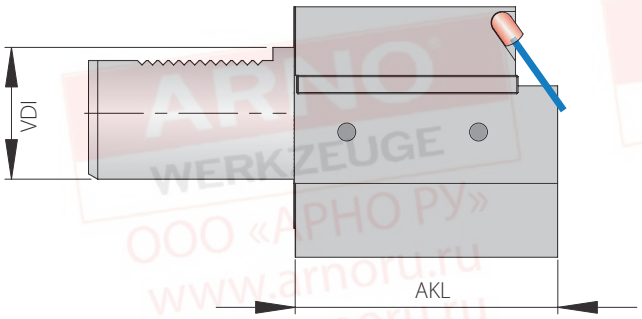

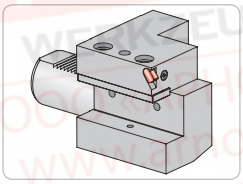

Держатели

Артикул	VDI	h_4	AKL	PG 47
KMH01-C2-25X16X55-IK	25	16	55	●
KMH01-C2-30X20X70-IK	30	20	70	●
KMH01-C2-40X25X85-IK	40	25	85	●

Запасные части

Держатели	Форсунка	Винт крепления модуля
KMH01-C2-25..-IK	KMD 0519	AS 0020
KMH01-C2-30.. - KMH01-C2-40..-IK	KMD 0830	AS 0020

Форма C3 – верхняя подвеска

DIN 69880

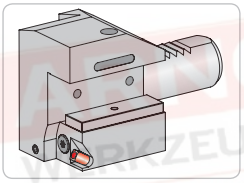

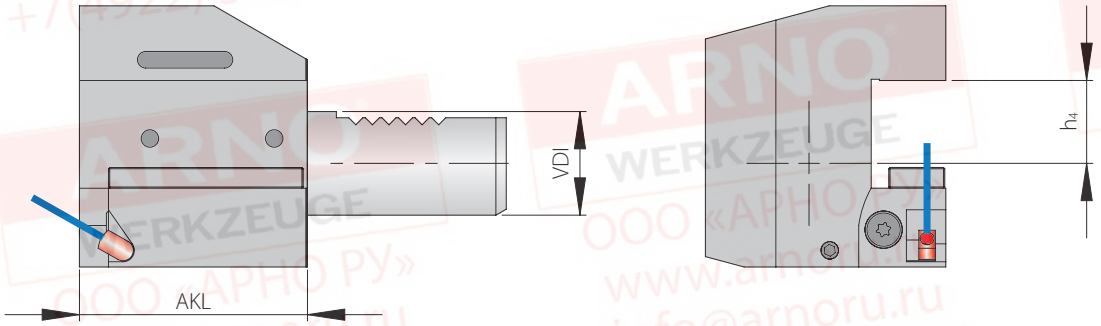

Базовые держатели

Артикул	VDI	h_4	AKL	PG 47
KMH01-C3-16X12	16	12	44	●
KMH01-C3-20X16	20	16	50	●
KMH01-C3-50X32	50	32	100	●

Запасные части

Держатели	Форсунка	Винт крепления модуля
KMH01-C3-16.. - KMH01-C3-50..	KMD 0519	AS 0020

9

Все размеры в мм

Форма C3 – верхняя подвеска с внутренним каналом СОЖ

DIN 69880

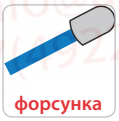

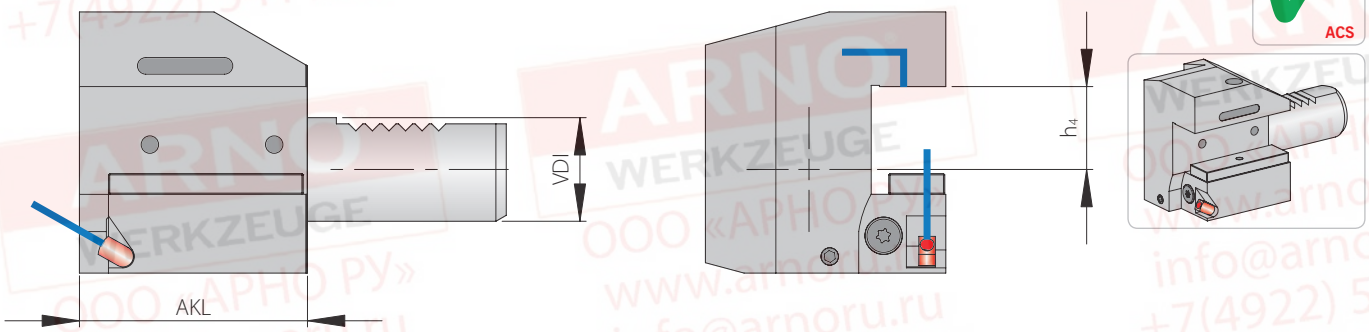

Держатели

Артикул	VDI	h_4	AKL	PG 47
KMH01-C3-25X16X55-IK	25	16	55	●
KMH01-C3-30X20X70-IK	30	20	70	●
KMH01-C3-40X25X85-IK	40	25	85	●

Запасные части

Держатели	Форсунка	Винт крепления модуля
KMH01-C3-25..-IK	KMD 0519	AS 0020
KMH01-C3-30.. - KMH01-C3-40..-IK	KMD 0830	AS 0020

Все размеры в мм

Форма C4 – верхняя подвеска

DIN 69880

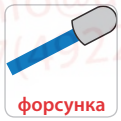

514 – 517

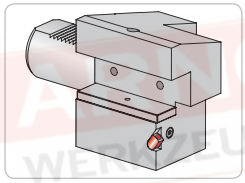

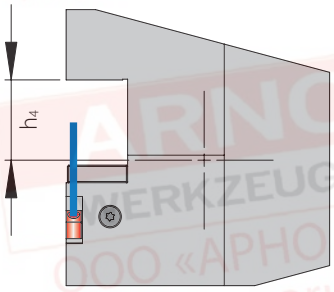

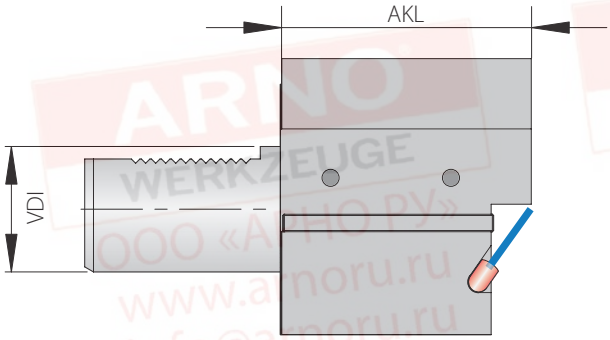

Базовые держатели

Артикул	VDI	h_4	AKL	PG 47
KMH01-C4-16X12	16	12	44	●
KMH01-C4-20X16	20	16	50	●
KMH01-C4-25X20	25	20	55	●
KMH01-C4-50X32	50	32	100	●

Запасные части

Держатели	Форсунка	Винт крепления модуля
KMH01-C4-16.. - KMH01-C4-50..	KMD 0519	AS 0020

Все размеры в мм

Форма C4 – верхняя подвеска с внутренним каналом СОЖ

DIN 69880

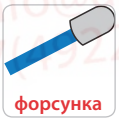

514 – 517

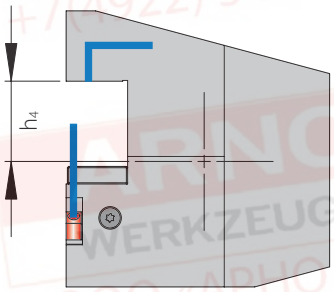

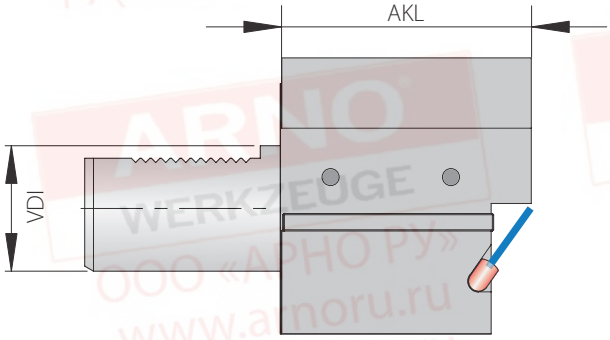

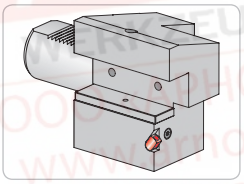

НОВИНКА

Держатели

Артикул	VDI	h_4	AKL	PG 47
KMH01-C4-25X16X55-IK	25	16	55	●
KMH01-C4-25X20X70-IK N	25	20	70	●
KMH01-C4-30X20X70-IK	30	20	70	●
KMH01-C4-40X25X85-IK	40	25	85	●

Запасные части

Держатели	Форсунка	Винт крепления модуля
KMH01-C4-25..-IK	KMD 0519	AS 0020
KMH01-C4-30.. - KMH01-C4-40..-IK	KMD 0830	AS 0020

Все размеры в мм

VDI25 - с внутренним охлаждением

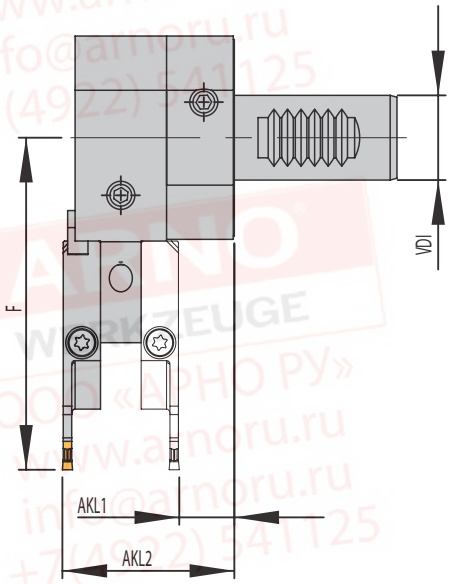

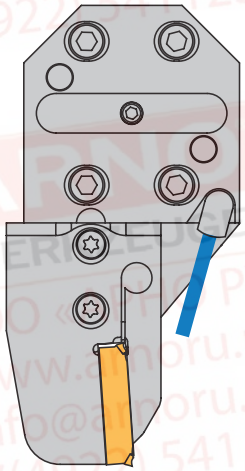

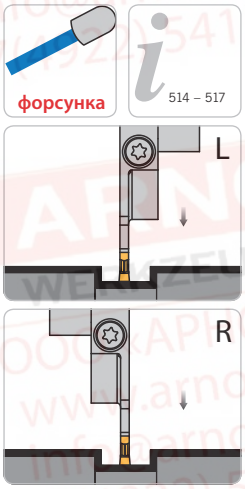

Модуль левостороннего исполнения

Держатель с возможностью регулировки высоты

Альтернативная установка правостороннего модуля

Базовые держатели

Артикул	VDI	AKL1	AKL2	Модуль	PG 43
HVDS 25-1	25	16,3	50,8	MSA-..-..	●

Модули

F = длина от оси хвостовика держателя до режущей кромки пластины

Артикул	VDI25...
	F
MSA-..-..-32	82,5
MSA-..-..-44	87,5
MSA-..-..-52	98,0
MSA-..-..-65	98,0
MSA-..-..-80	105,5
MSA-..-..-105	118,5
MSA-..-..-125	128,5
MSA-..-..-140	136,0

Примечание: модули для данного держателя см. в разделе SA (Стр. 88 - 100)

Запасные части

Держатели	Винт крепления модуля	Ключ	Форсунка
HVDS 25-1	AS 0070	T5220-IP	KMD 0825-3E

Запасные части

Модули	Винт крепления модуля	Ключ
MSA-..-..	SA5T	T5220-IP

Варианты монтажа

Левосторонний модуль	Правосторонний модуль
Прямой монтаж	Прямой монтаж
Перевёрнутый монтаж	Перевёрнутый монтаж

Примечание: все показанные варианты монтажа возможны на одном держателе.

**Примечание: возможно изготовление специальных держателей по запросу.
Пожалуйста, заполните бланк запроса на стр. 516 и отправьте нам,
или загрузите бланк с нашей страницы в интернете: www.arno.de/service/downloads**

--> Рекомендации по применению смотрите на С. 520 / 521

VDI25 - с внутренним охлаждением

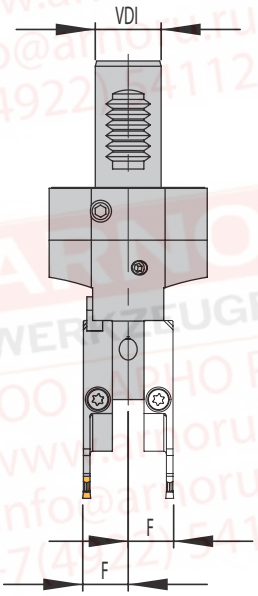

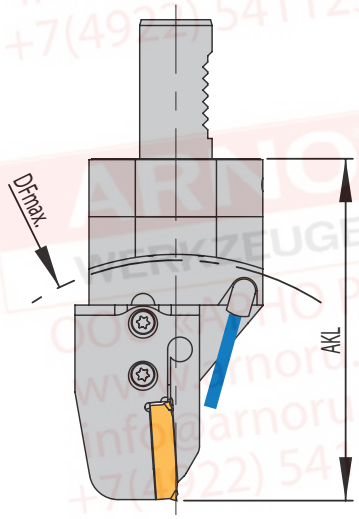

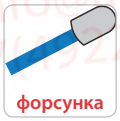

514 – 517

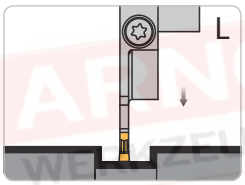

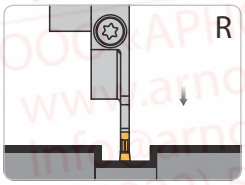

Модуль левостороннего исполнения

Держатель с возможностью регулировки высоты

Альтернативная установка правостороннего модуля

Базовые держатели

Артикул	VDI	F	Модуль	PG 43
HVDS 25-7	25	17,3	MSA-..-..	●

Модули

$DF_{макс}$ = максимальный диаметр патрона и AKL = длина в сборе с модулем MSA-…

Артикул	VDI25...	
	AKL	$DF_{макс}$
MSA-..-..-32	102,5	135
MSA-..-..-44	107,5	145
MSA-..-..-52	118,0	165
MSA-..-..-65	118,0	165
MSA-..-..-80	125,5	180
MSA-..-..-105	138,5	205
MSA-..-..-125	148,5	225
MSA-..-..-140	156,0	235

Примечание: модули для данного держателя см. в разделе SA (Стр. 88 - 100)

9

Запасные части

Держатели	Винт крепления модуля	Ключ	Форсунка
HVDS 25-7	AS 0070	T5220-IP	KMD 0825-3E

Запасные части

Модули	Винт крепления модуля	Ключ
MSA-..-..	SA5T	T5220-IP

Все размеры в мм

Варианты монтажа

Левосторонний модуль	Правосторонний модуль
Прямой монтаж	Прямой монтаж
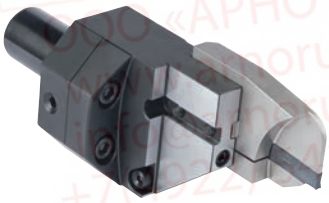	
Перевёрнутый монтаж	Перевёрнутый монтаж

Примечание: все показанные варианты монтажа возможны на одном держателе.

**Примечание: возможно изготовление специальных держателей по запросу.
Пожалуйста, заполните бланк запроса на стр. 516 и отправьте нам,
или загрузите бланк с нашей страницы в интернете: www.arno.de/service/downloads**

--> Рекомендации по применению смотрите на с. 520 / 521

VDI25 - с внутренним охлаждением и ACS

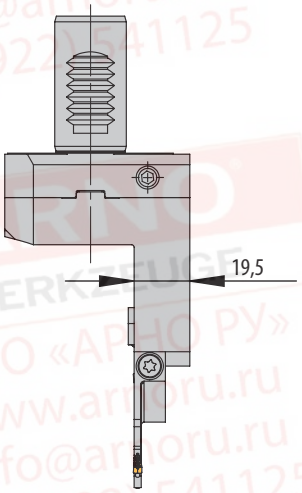

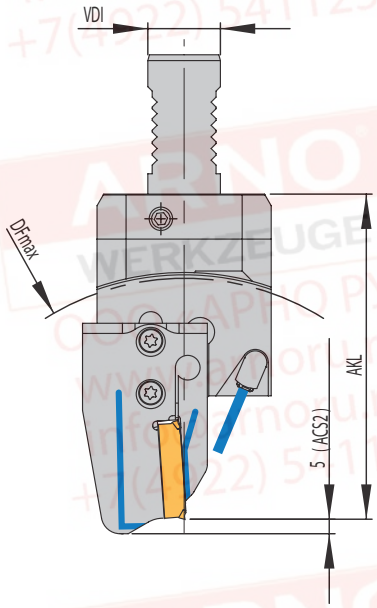

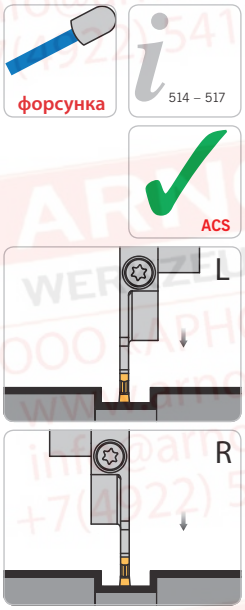

Показан держатель правостороннего исполнения и модуль левостороннего исполнения

Базовые держатели

Артикул	VDI	F1	F2	Модуль	PG 43
HVDI 25L-7-15-MSA-SR	25	15	-	MSA-SR-..-ACS.	●
HVDI 25L-7-35-MSA-SL	25	-	35	MSA-SL-..-ACS.	●
HVDI 25R-7-15-MSA-SL	25	15	-	MSA-SL-..-ACS.	●
HVDI 25R-7-35-MSA-SR	25	-	35	MSA-SR-..-ACS.	●
HVDI 25L-7-15-MSA-SR-122	25	15	-	MSA-SR-..-ACS.	●
HVDI 25L-7-35-MSA-SL-122	25	-	35	MSA-SL-..-ACS.	●
HVDI 25R-7-15-MSA-SL-122	25	15	-	MSA-SL-..-ACS.	●
HVDI 25R-7-35-MSA-SR-122	25	-	35	MSA-SR-..-ACS.	●

Модули

$DF_{макс}$ = максимальный диаметр патрона и AKL = длина в сборе с модулем MSA-…

Артикул	VDI25...		VDI25...-122	
	AKL	$DF_{макс}$	AKL	$DF_{макс}$
MSA-..-..-32-ACS.	96,5	135	106,5	155
MSA-..-..-44-ACS.	101,5	145	111,5	165
MSA-..-..-52-ACS.	112,0	165	122,0	185
MSA-..-..-65-ACS.	112,0	165	122,0	185
MSA-..-..-69-ACS.	114,0	170	124,0	190
MSA-..-..-80-ACS.	119,5	180	129,5	200
MSA-..-..-90-ACS.	124,5	190	134,5	210
MSA-..-..-105-ACS.	132,0	205	142,0	225

Примечание: модули для данного держателя см. в разделе SA (Стр. 88 - 100)

Запасные части

Держатели	Винт крепления модуля	Ключ	Уплотнительное кольцо	Форсунка	Заглушка
HVDI 25.-	AS 0070	T5220-IP	OR 23,6X1,8-NBR80*	KMD 0820-4BJ	ZS0820G

*** Не входит в комплект поставки.**

Запасные части

Модули	Винт крепления пластины	Ключ
MSA-..-..	SA5T	T5220-IP

Варианты монтажа

Держатель левостороннего исполнения		Держатель правостороннего исполнения	
HVDI 25L-7-35-MSA-SL	**HVDI 25L-7-15-MSA-SR**	**HVDI 25R-7-15-MSA-SL**	**HVDI 25R 7-35-MSA-SR**
HVDI 25L-7-35-MSA-SL-122	**HVDI 25L-7-15-MSA-SR-122**	**HVDI 25R-7-15-MSA-SL-122**	**HVDI 25R 7-35-MSA-SR-122**
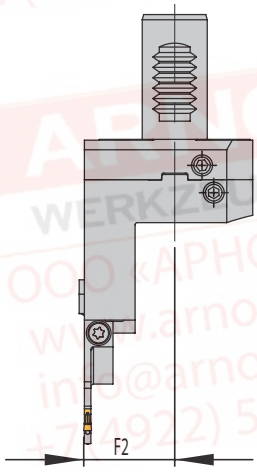	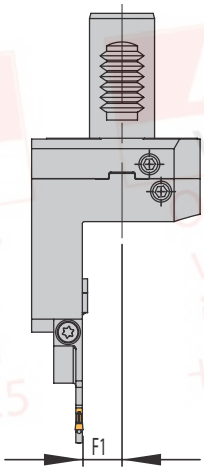	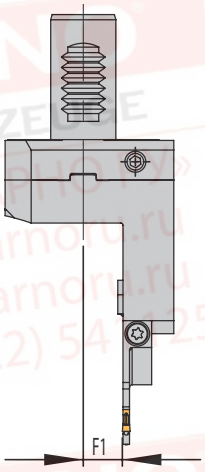	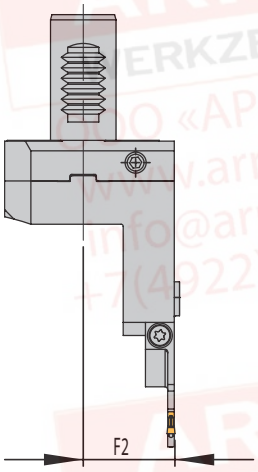
Монтаж левостороннего модуля	**Монтаж правостороннего модуля**	**Монтаж левостороннего модуля**	**Монтаж правостороннего модуля**
Прямой монтаж	**Прямой монтаж**	**Прямой монтаж**	**Прямой монтаж**
	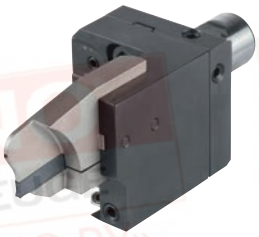	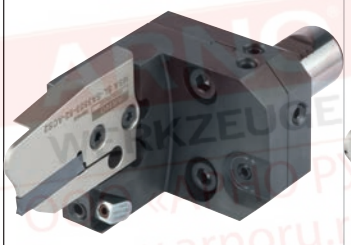	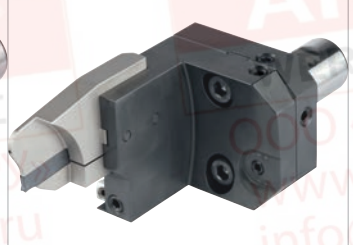
Перевёрнутый монтаж	**Перевёрнутый монтаж**	**Перевёрнутый монтаж**	**Перевёрнутый монтаж**

Примечание: возможно изготовление специальных держателей по запросу.
Пожалуйста, заполните бланк запроса на стр. 516 и отправьте нам,
или загрузите бланк с нашей страницы в интернете: www.arno.de/service/downloads.

--> АРекомендации по применению смотрите на с. 518

Все размеры в мм

VDI25 / MSA-I - с внутренним охлаждением и ACS

ACS

514 – 517

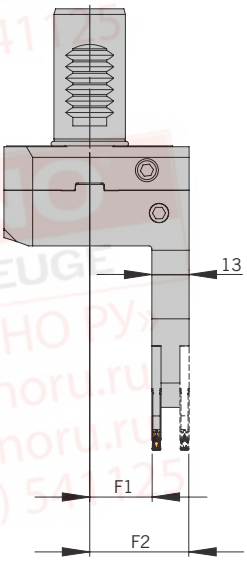

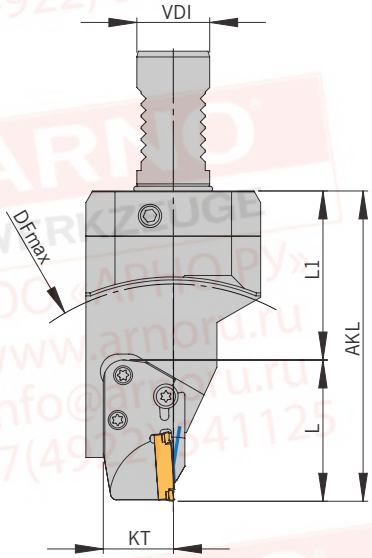

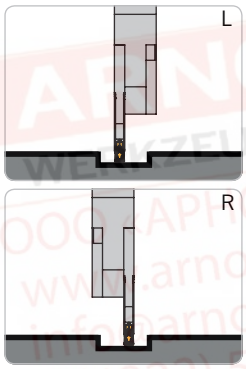

Держатель правостороннего исполнения и модуль левостороннего исполнения

Держатель с возможностью регулировки высоты

Альтернативная установка правостороннего модуля

N НОВИНКА

Базовые держатели

Артикул	VDI	L1	F1	F2	KT	Модуль	PG 43
HVDI 25R-7-22-D-MSA-I-ACSN	25	58	23,4	33,2	24	MSA-I.-..-ACS.	●

Модули

$DF_{макс}$ = максимальный диаметр патрона и AKL=L (Длина модуля) + L1

Артикул	VDI25...	
	AKL	$DF_{макс}$
MSA-I.-L37-..-ACS.	95,0	125
MSA-I.-L41-..-ACS.	99,0	130
MSA-I.-L43,5-..-ACS.	101,5	135
MSA-I.-L44-..-ACS.	102,0	135
MSA-I.-L45,5-..-ACS.	103,5	140
MSA-I.-L48,5-..-ACS.	106,5	145

Примечание: модули для данного держателя см. в разделе SA (Стр. 88 - 100)

9

Запасные части

Держатели	Винт крепления модуля	Уплотнительное кольцо	Уплотнительное кольцо 2
HVDI 25R-..	DIN912-M3X3-A2	OR 8X1-NBR70	OR 23,6X1,8-NBR70

Запасные части

Модули	Винт крепления модуля	Ключ
MSA-I.-..-ACS.	2 x AS 0049/1 x AS 0050*	T5220-IP

*** Альтернативный AS 0050D (двухсторонний IP20)**

Все размеры в мм

Варианты монтажа

Монтаж левостороннего модуля	Монтаж правостороннего модуля
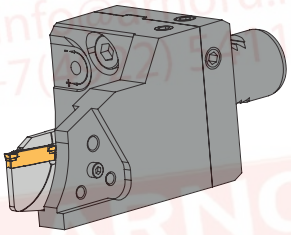	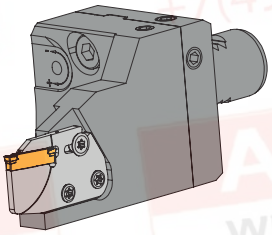
Прямой монтаж	Прямой монтаж
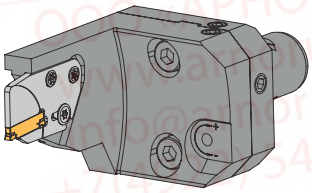	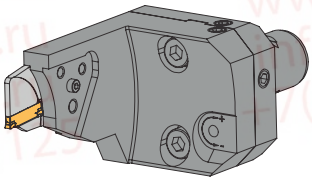
Перевёрнутый монтаж	Перевёрнутый монтаж

Примечание: все показанные варианты монтажа возможны на одном держателе.

**Примечание: возможно изготовление специальных держателей по запросу.
Пожалуйста, заполните бланк запроса на стр. 516 и отправьте нам,
или загрузите бланк с нашей страницы в интернете: www.arno.de/service/downloads.**

--> Рекомендации по применению смотрите на с. 518 / 536 / 537

VDI25 - с внутренним охлаждением, ACS и зубчатое сцепление

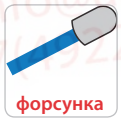

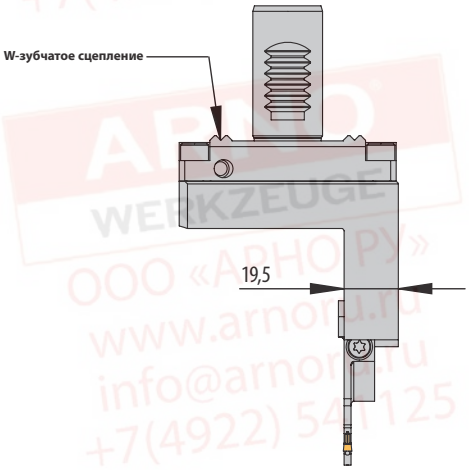

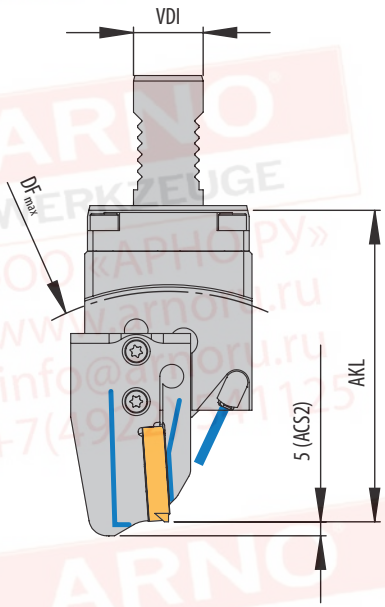

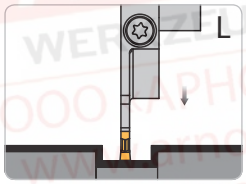

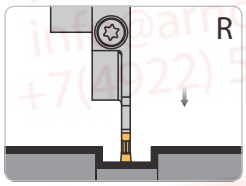

Держатель правостороннего исполнения и модуль левостороннего исполнения

Базовые держатели

Артикул	VDI	F1	Модуль	PG 43
HVDI 25WL-7-20-MSA-SR	25	20	MSA-SR-..-ACS.	●
HVDI 25WR-7-20-MSA-SL	25	20	MSA-SL-..-ACS.	●

Модули

$DF_{макс}$ = максимальный диаметр патрона и AKL = длина в сборе с модулем MSA-…

Артикул	VDI25W	
	AKL	$DF_{макс}$
MSA-..-..-32-ACS.	96,5	135
MSA-..-..-44-ACS.	101,5	145
MSA-..-..-52-ACS.	112,0	165
MSA-..-..-65-ACS.	112,0	165
MSA-..-..-69-ACS.	114,0	170
MSA-..-..-80-ACS.	119,5	180
MSA-..-..-90-ACS.	124,5	190
MSA-..-..-105-ACS.	132,0	205

Примечание: модули для данного держателя см. в разделе SA (стр. 88 - 100)

9

Запасные части

Держатели	Винт крепления модуля	Ключ	Уплотнительное кольцо	Форсунка	Заглушка
HVDI 25W.-	AS 0070	T5220-IP	OR 23,6X1,8-NBR80*	KMD 0820-4BJ	ZS0820G

* Не входит в комплект поставки.

Запасные части

Модули	Винт крепления платсины	Ключ
MSA-..-..	SA5T	T5220-IP

Все размеры в мм

Варианты монтажа

Держатель левостороннего исполнения	Держатель правостороннего исполнения
HVDI 25WL-7-20-MSA-SR	HVDI 25WR-7-20-MSA-SL
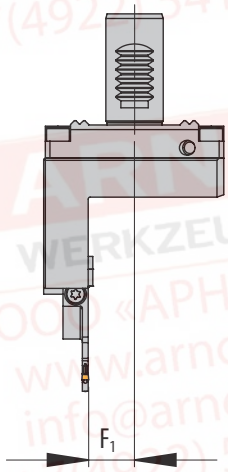	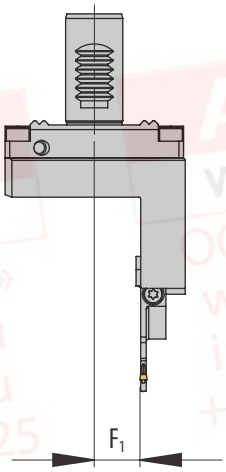
Монтаж правостороннего модуля	Монтаж левостороннего модуля
Прямой монтаж	Прямой монтаж
Перевёрнутый монтаж	Перевёрнутый монтаж

Примечание: возможно изготовление специальных держателей по запросу.
Пожалуйста, заполните бланк запроса на 516 и отправьте нам,
или загрузите бланк с нашей страницы в интернете: www.arno.de/service/downloads.

--> Рекомендации по применению смотрите на с. 518

Все размеры в мм

VDI25 - с внутренним охлаждением, ACS и и зубчатое сцепление

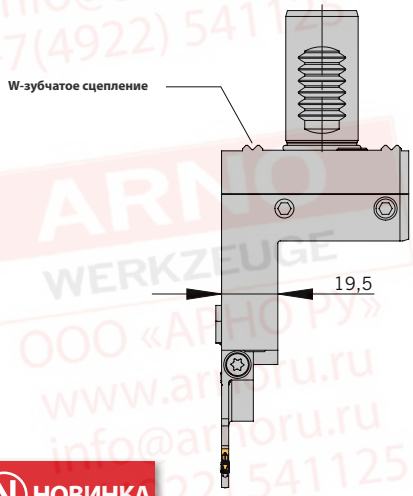

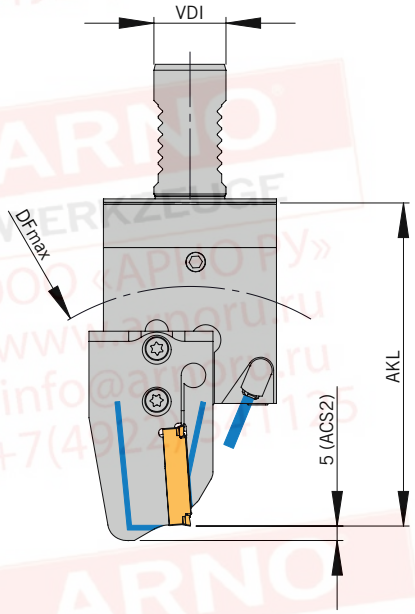

форсунка

514 – 517

ACS

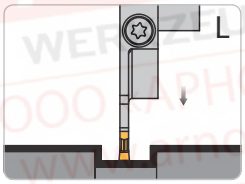

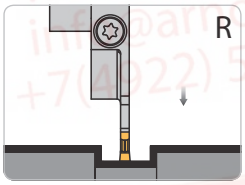

Держатель и модуль левостороннего исполнения

Держатель с возможностью регулировки высоты

НОВИНКА

Базовые держатели

Артикул	VDI	F2	Модуль	PG 43
HVDI 25WL-7-35-MSA-SLN	25	35	MSA-SL-..-ACS.	●
HVDI 25WR-7-35-MSA-SRN	25	35	MSA-SR-..-ACS.	●

Модули

$DF_{макс}$ = максимальный диаметр патрона и AKL = длина в сборе с модулем MSA-...

Артикул	VDI25W	
	AKL	$DF_{макс}$
MSA-..-..-32-ACS.	96,5	135
MSA-..-..-44-ACS.	101,5	145
MSA-..-..-52-ACS.	112,0	165
MSA-..-..-65-ACS.	112,0	165
MSA-..-..-69-ACS.	114,0	170
MSA-..-..-80-ACS.	119,5	180
MSA-..-..-90-ACS.	124,5	190
MSA-..-..-105-ACS.	132,0	205

Примечание: модули для данного держателя см. в разделе SA (стр. 88 - 100)

9

Запасные части

Держатели	Винт крепления модуля	Ключ	Уплотнительное кольцо	Форсунка	Заглушка
HVDI 25W.-	AS 0070	T5220-IP	OR 23,6X1,8-NBR80*	KMD 0820-4BJ	ZS0820G

* Не входит в комплект поставки.

Запасные части

Модули	Винт крепления пластины	Ключ
MSA-..-..	SA5T	T5220-IP

Все размеры в мм

Варианты монтажа

Держатель левостороннего исполнения	Держатель правостороннего исполнения
HVDI 25WL-7-35-MSA-SL	HVDI 25WR-7-35-MSA-SR
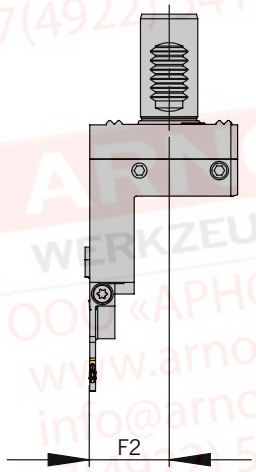	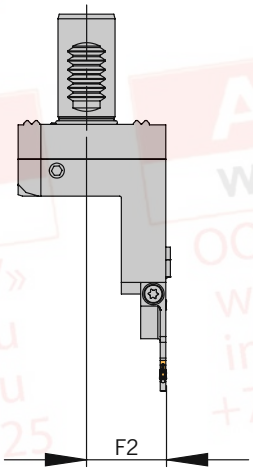
Монтаж левостороннего модуля	Монтаж правостороннего модуля
Прямой монтаж	Прямой монтаж
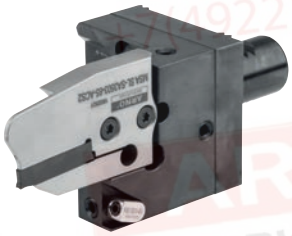	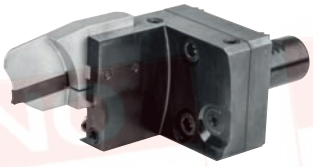
Перевёрнутый монтаж	Перевёрнутый монтаж

Примечание: возможно изготовление специальных держателей по запросу. Пожалуйста, заполните бланк запроса на стр. 516 и отправьте нам, или загрузите бланк с нашей страницы в интернете: www.arno.de/service/downloads

--> Рекомендации по применению смотрите на с. 518

9

Все размеры в мм

VDI30 - с внутренним охлаждением

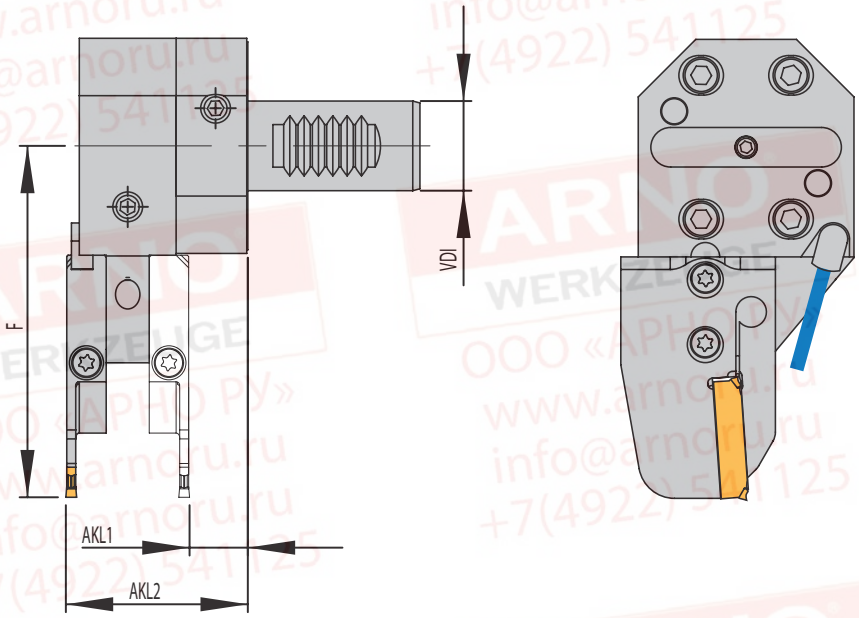

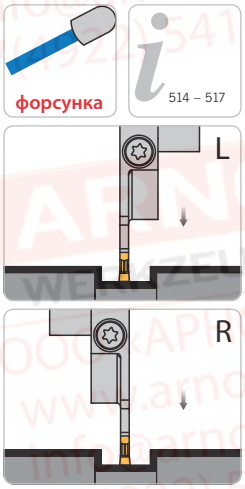

Модуль левостороннего исполнения

Держатель с возможностью регулировки высоты

Альтернативная установка правостороннего модуля

Базовые держатели

Артикул	VDI	AKL1	AKL2	Модуль	PG 43
HVDS 30-1	30	16,3	50,8	MSA-..-..	●

Модули

F = длина от оси хвостовика держателя до режущей кромки пластины…

Артикул	VDI30...
	F
MSA-..-..-32	86,0
MSA-..-..-44	91,0
MSA-..-..-52	101,5
MSA-..-..-65	101,5
MSA-..-..-80	109,0
MSA-..-..-105	122,0
MSA-..-..-125	132,0
MSA-..-..-140	139,5

Примечание: модули для данного держателя см. в разделе SA (стр. 88 - 100)

9

Запасные части

Держатели	Винт крепления модуля	Ключ	Форсунка
HVDS 30-1	AS 0070	T5220-IP	KMD 0825-3E

Запасные части

Модули	Винт крепления пластины	Ключ
MSA-..-..	SA5T	T5220-IP

Все размеры в мм

Варианты монтажа

Монтаж левостороннего модуля	Монтаж правостороннего модуля
Прямой монтаж	Прямой монтаж
Перевёрнутый монтаж	Перевёрнутый монтаж

Примечание: Все показанные варианты монтажа возможны на одном держателе.

**Примечание: возможно изготовление специальных держателей по запросу.
Пожалуйста, заполните бланк запроса на стр. 516 и отправьте нам,
или загрузите бланк с нашей страницы в интернете: www.arno.de/service/downloads**

--> Рекомендации по применению смотрите на с. 520 / 521

VDI30 - с внутренним охлаждением и ACS

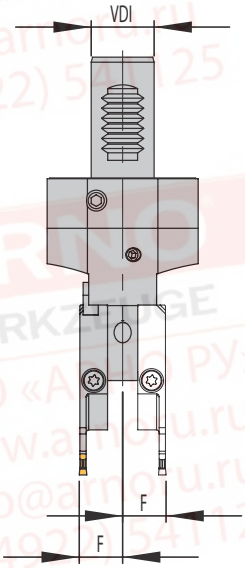

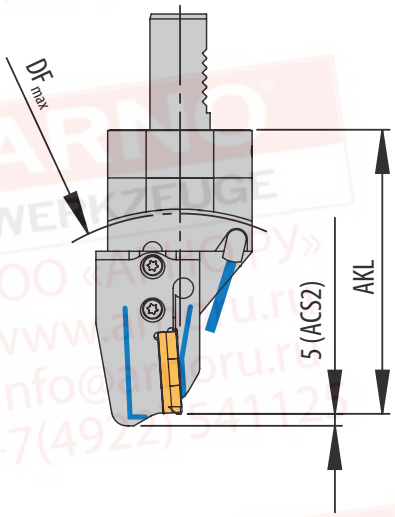

форсунка

514 – 517

ACS

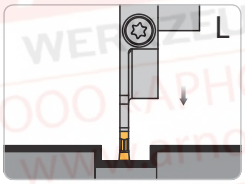

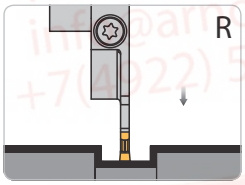

Модуль левостороннего исполнения

Держатель с возможностью регулировки высоты

Альтернативная установка правостороннего модуля

Базовые держатели

Артикул	VDI	F	Модуль	PG 43
HVDS 30-7-ACS	30	17,3	MSA-..-..-ACS.	●

Модули

$DF_{макс}$ = максимальный диаметр патрона и AKL = длина в сборе с модулем MSA-…

Артикул	VDI30...	
	AKL	$DF_{макс}$
MSA-..-..-32-ACS.	109,0	145
MSA-..-..-44-ACS.	114,0	155
MSA-..-..-52-ACS.	124,5	180
MSA-..-..-65-ACS.	124,5	180
MSA-..-..-69-ACS.	126,5	180
MSA-..-..-80-ACS.	132,0	190
MSA-..-..-90-ACS.	137,0	200
MSA-..-..-105-ACS.	145,0	215

Примечание: модули для данного держателя см. в разделе SA (стр. 88 - 100)

9

Запасные части

Держатели	Винт крепления модуля	Ключ	Уплотнительное кольцо	Форсунка
HVDS 30-7-ACS	AS 0070	T5220-IP	OR 28X1,8-NBR80	KMD 0825-3E

Запасные части

Модули	Винт крепления пластины	Ключ
MSA-..-..	SA5T	T5220-IP

Все размеры в мм

Варианты монтажа

Монтаж левостороннего модуля	Монтаж правостороннего модуля
Прямой монтаж	Прямой монтаж
Перевёрнутый монтаж	Перевёрнутый монтаж

Примечание: Все показанные варианты монтажа возможны на одном держателе.

**Примечание: возможно изготовление специальных держателей по запросу.
Пожалуйста, заполните бланк запроса на стр. 516 и отправьте нам,
или загрузите бланк с нашей страницы в интернете: www.arno.de/service/downloads**

--> Рекомендации по применению смотрите на с. 520 / 521

VDI30 - с внутренним охлаждением и ACS

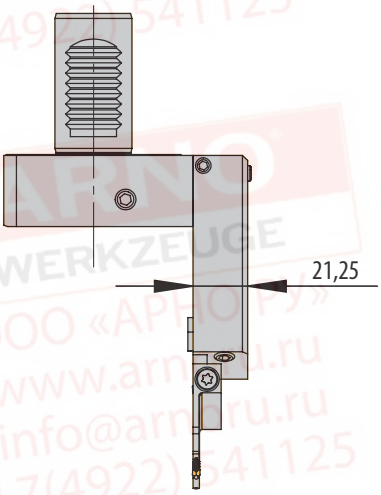

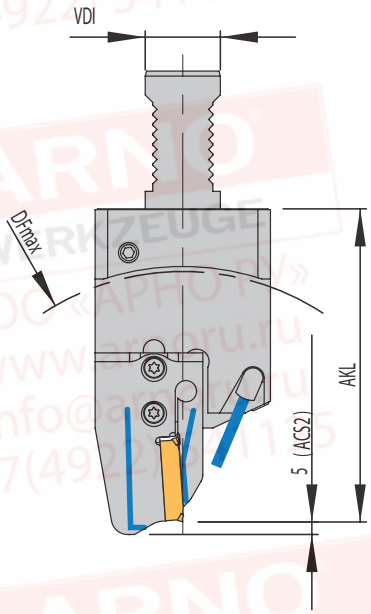

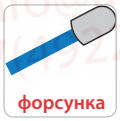

514 – 517

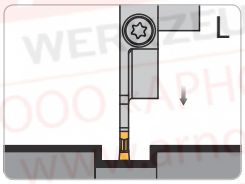

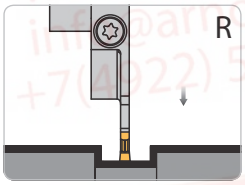

Держатель правостороннего исполнения и модуль левостороннего исполнения

Держатель с возможностью регулировки высоты

Базовые держатели

Артикул	VDI	F1	F2	Модуль	PG 43
HVDI 30L-7-38-MSA-SR	30	38,5	-	MSA-SR-..-ACS.	●
HVDI 30L-7-60-MSA-SL	30	-	60,3	MSA-SL-..-ACS.	●
HVDI 30R-7-38-MSA-SL	30	38,5	-	MSA-SL-..-ACS.	●
HVDI 30R-7-60-MSA-SR	30	-	60,3	MSA-SR-..-ACS.	●
HVDI 30L-7-38-107-MSA-SR	30	38,5	-	MSA-SR-..-ACS.	●
HVDI 30L-7-60-107-MSA-SL	30	-	60,3	MSA-SL-..-ACS.	●
HVDI 30R-7-38-107-MSA-SL	30	38,5	-	MSA-SL-..-ACS.	●
HVDI 30R-7-60-107-MSA-SR	30	-	60,3	MSA-SR-..-ACS.	●

Модули

$DF_{макс}$ = максимальный диаметр патрона и AKL = длина в сборе с лезвием MSA-…

Артикул	VDI30...		VDI30...-107	
	AKL	$DF_{макс}$	AKL	$DF_{макс}$
MSA-..-..-32-ACS.	109,5	165	91,5	130
MSA-..-..-44-ACS.	114,5	175	96,5	140
MSA-..-..-52-ACS.	125,0	200	107,0	160
MSA-..-..-65-ACS.	125,0	200	107,0	160
MSA-..-..-69-ACS.	127,0	200	109,0	165
MSA-..-..-80-ACS.	132,5	210	114,5	175
MSA-..-..-90-ACS.	137,5	220	119,5	185
MSA-..-..-105-ACS.	145,5	235	127,5	200

Примечание: модули для данного держателя см. в разделе SA (стр. 88 - 100)

Запасные части

Держатели	Винт крепления модуля	Ключ	Уплотнительное кольцо	Форсунка	Заглушка
HVDI 30.-	AS 0070	T5220-IP	OR 28X1,8-NBR80	KMD 0820-4BJ	ZS0820G

Запасные части

Модули	Винт крепления пластины	Ключ
MSA-..-..	SA5T	T5220-IP

Варианты монтажа

Держатель левостороннего исполнения		Держатель правостороннего исполнения	
HVDI 30L-7-60-MSA-SL	**HVDI 30L-7-38-MSA-SR**	**HVDI 30R-7-38-MSA-SL**	**HVDI 30R-7-60-MSA-SR**
HVDI 30L-7-60-107-MSA-SL	**HVDI 30L-7-38-107-MSA-SR**	**HVDI 30R-7-38-107-MSA-SL**	**HVDI 30R-7-60-107-MSA-SR**
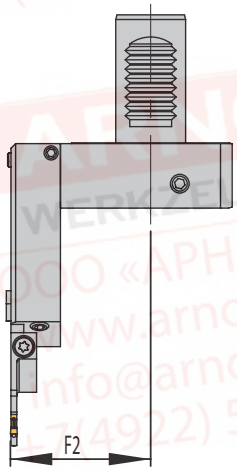	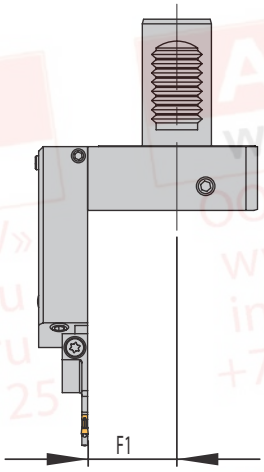	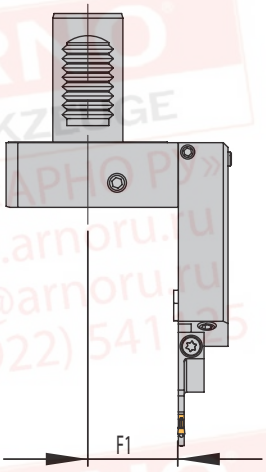	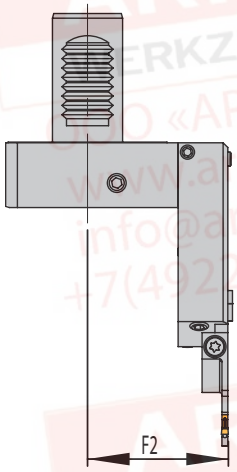
Монтаж левостороннего модуля	**Монтаж правостороннего модуля**	**Монтаж левостороннего модуля**	**Монтаж правостороннего модуля**
	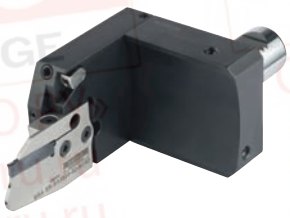		
Прямой монтаж	**Прямой монтаж**	**Прямой монтаж**	**Прямой монтаж**
Перевёрнутый монтаж	**Перевёрнутый монтаж**	**Перевёрнутый монтаж**	**Перевёрнутый монтаж**

Примечание: возможно изготовление специальных держателей по запросу.
Пожалуйста, заполните бланк запроса на стр. 516 и отправьте нам,
или загрузите бланк с нашей страницы в интернете: www.arno.de/service/downloads

--> Рекомендации по применению смотрите на с. 519

VDI30 - с внутренним охлаждением и ACS для KSA-лезвий

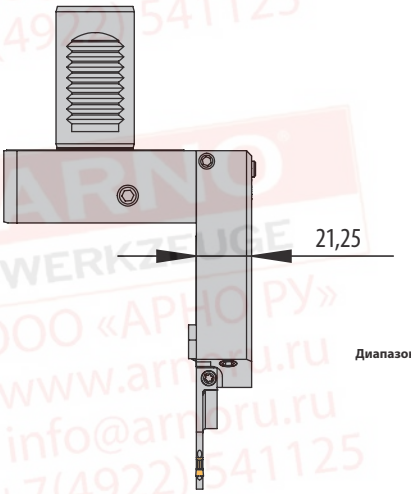

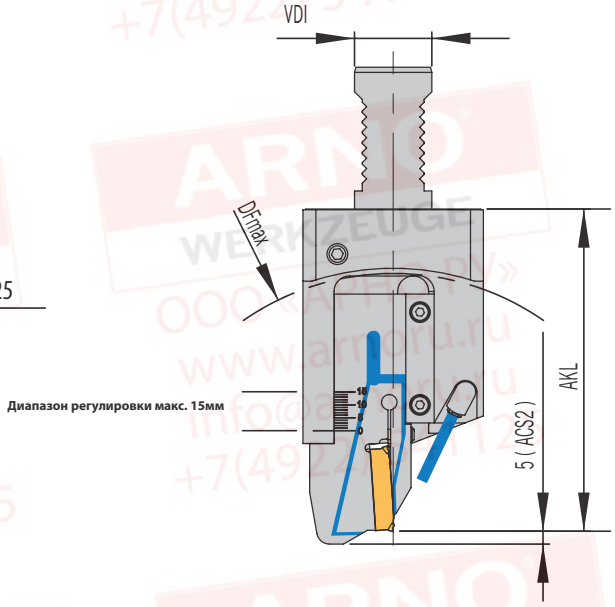

Диапазон регулировки макс. 15мм

форсунка

514 – 517

ACS

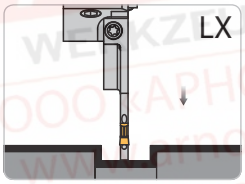

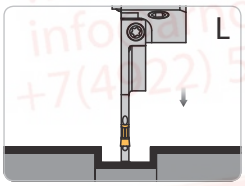

Держатель правостороннего исполнения и лезвие L

Держатель с возможностью регулировки высоты

Базовые держатели

Артикул	VDI	F1	F2	Лезвие	PG 43
HVDI 30L-7-38-KSA-32LX	30	38,5	-	KSA 3208LX..-ACS.	●
HVDI 30L-7-60-KSA-32L	30	-	60,3	KSA 3208L..-ACS.	●
HVDI 30R-7-38-KSA-32L	30	38,5	-	KSA 3208L..-ACS.	●
HVDI 30R-7-60-KSA-32LX	30	-	60,3	KSA 3208LX..-ACS.	●

Указание для лезвия „LX“ и лезвия „L“: Для оптимального охлаждения лезвие можно зажимать макс. на 15 мм.

Отрезные лезвия

$DF_{макс}$ = максимальный диаметр патрона и AKL = длина в сборе с лезвием MSA-…

Артикул	VDI30...	
	AKL	$DF_{макс}$ 1)
KSA..-..-44-ACS.	114,5	177
KSA..-..-65-ACS.	125,0	198

1) Формула для $DF_{макс}$ при переменном вылете лезвия: DFmax (AKLmin - 26 + диапазон регулировки) x 2

Примечание: лезвия для данного держателя см. в разделе SA (стр. 70 - 85)

Запасные части

Держатели	Винт крепления модуля	Прижим	Форсунка	Заглушка	Уплотнительное кольцо
HVDI 30.-.-..-KSA-..	DIN912-M4X12-12.9	K-HVDI-10-50	KMD 0820-4BJ	ZS0820G	OR 28X1,8-NBR80

Запасные части

Лезвие	Винт крепления пластины	Ключ
KSA 3208.	AS 0022	T5115-IP

Все размеры в мм

Варианты монтажа

Держатель левостороннего исполнения		Держатель правостороннего исполнения	
HVDI 30L-7-60-KSA-32L	**HVDI 30L-7-38-KSA-32LX**	**HVDI 30R-7-38-KSA-32L**	**HVDI 30R-7-60-KSA-32LX**
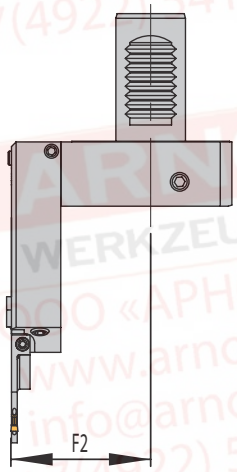	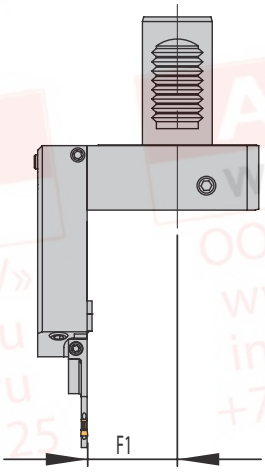	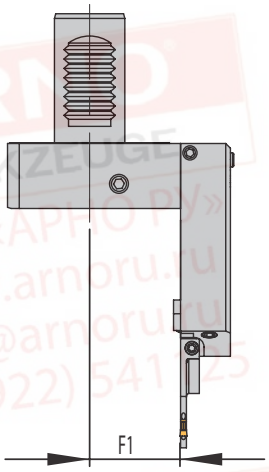	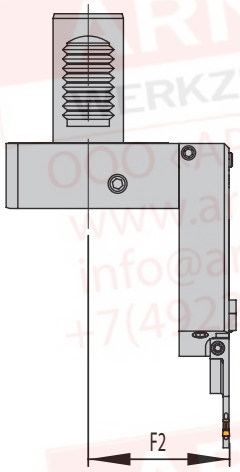
Установлено лезвие L	Установлено лезвие LX	Установлено лезвие L	Установлено лезвие LX
Прямой монтаж	Прямой монтаж	Прямой монтаж	Прямой монтаж
Перевёрнутый монтаж	Перевёрнутый монтаж	Перевёрнутый монтаж	Перевёрнутый монтаж

**Примечание: возможно изготовление специальных держателей по запросу.
Пожалуйста, заполните бланк запроса на стр. 516 и отправьте нам,
или загрузите бланк с нашей страницы в интернете: www.arno.de/service/downloads**

--> Рекомендации по применению смотрите на с. 519

Все размеры в мм

VDI30 - с внутренним охлаждением, ACS и зубчатое сцепление

514 – 517

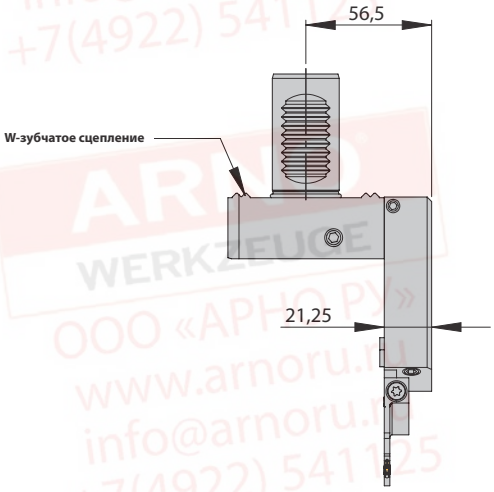

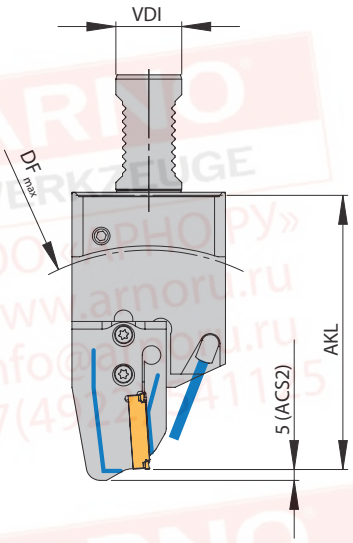

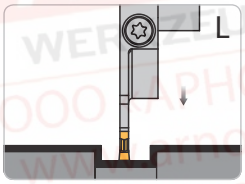

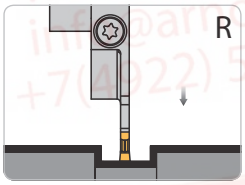

Держатель правостороннего исполнения и модуль левостороннего исполнения

Держатель с возможностью регулировки высоты

Базовые держатели

Артикул	VDI	F1	Модуль	PG 43
HVDI 30WL-7-35-MSA-SR	30	35	MSA-SR-..-ACS.	●
HVDI 30WR-7-35-MSA-SL	30	35	MSA-SL-..-ACS.	●

Модули

$DF_{макс}$ = максимальный диаметр патрона и AKL = длина в сборе с модулем MSA-…

Артикул	VDI30W...	
	AKL	$DF_{макс}$
MSA-..-..-32-ACS.	109,5	165
MSA-..-..-44-ACS.	114,5	175
MSA-..-..-52-ACS.	125,0	200
MSA-..-..-65-ACS.	125,0	200
MSA-..-..-69-ACS.	127,0	200
MSA-..-..-80-ACS.	132,5	210
MSA-..-..-90-ACS.	137,5	220
MSA-..-..-105-ACS.	145,5	235

Примечание: модули для данного держателя см. в разделе SA (стр. 88 - 100)

Запасные части

Держатели	Винт крепления модуля	Ключ	Уплотнительное кольцо	Форсунка	Заглушка
HVDI 30W.-	AS 0070	T5220-IP	OR 23,6X1,8-NBR80*	KMD 0820-4BJ	ZS0820G

* Не входит в комплект поставки.

Запасные части

Модули	Винт крепления пластины	Ключ
MSA-..-..	SA5T	T5220-IP

Варианты монтажа

Держатель левостороннего исполнения	Держатель правостороннего исполнения
HVDI 30WL-7-35-MSA-SR	HVDI 30WR-7-35-MSA-SL
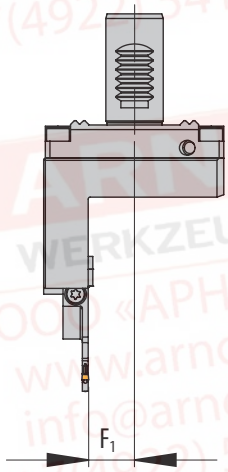	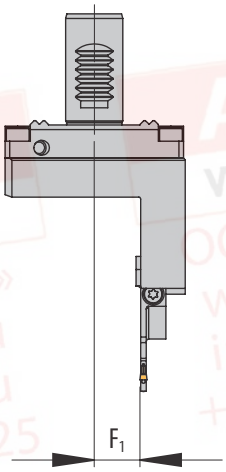
Правосторонний модуль	Левосторонний модуль
Прямой монтаж	Прямой монтаж
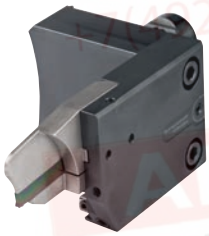	
Перевёрнутый монтаж	Перевёрнутый монтаж

**Примечание: возможно изготовление специальных держателей по запросу.
Пожалуйста, заполните бланк запроса на стр. 516 и отправьте нам,
или загрузите бланк с нашей страницы в интернете: www.arno.de/service/downloads**

--> Рекомендации по применению смотрите на с. 519

9

Все размеры в мм

VDI40 - с внутренним охлаждением

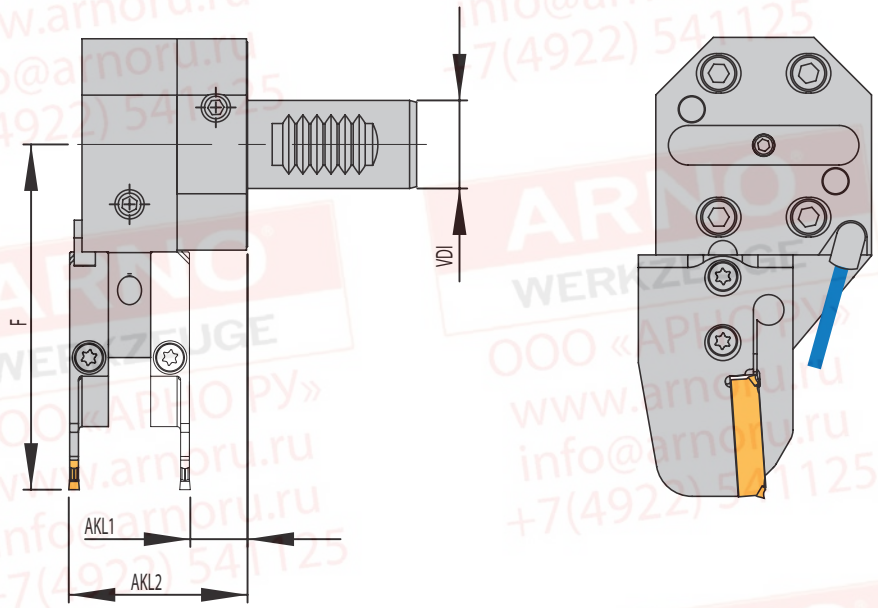

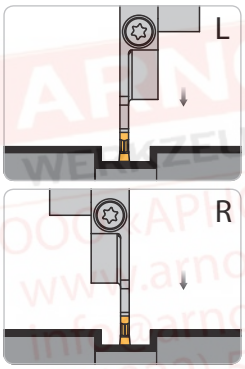

Модуль левостороннего исполнения

Держатель с возможностью регулировки высоты

Альтернативная установка правостороннего модуля

Базовые держатели

Артикул	VDI	AKL1	AKL2	Модуль	PG 43
HVDS 40-1	40	21,3	55,8	MSA-..-..	●

Модули

F = длина от оси хвостовика держателя до режущей кромки пластины

Артикул	VDI40...
	F
MSA-..-..-32	95,0
MSA-..-..-44	100,0
MSA-..-..-52	110,5
MSA-..-..-65	110,5
MSA-..-..-80	118,0
MSA-..-..-105	131,0
MSA-..-..-125	141,0
MSA-..-..-140	148,5

Примечание: модули для данного держателя см. в разделе SA (стр. 88 - 100)

Запасные части

Держатели	Винт крепления модуля	Ключ	Форсунка
HVDS 40-1	AS 0070	T5220-IP	KMD 0825-3E

Запасные части

Модули	Винт крепления пластины	Ключ
MSA-..-..	SA5T	T5220-IP

Варианты монтажа

Левосторонний модуль	Правосторонний модуль
Прямой монтаж	Прямой монтаж
Перевёрнутый монтаж	Перевёрнутый монтаж

Примечание: Все показанные варианты монтажа возможны на одном держателе.

**Примечание: возможно изготовление специальных держателей по запросу.
Пожалуйста, заполните бланк запроса на стр 516 и отправьте нам,
или загрузите бланк с нашей страницы в интернете: www.arno.de/service/downloads**

--> Рекомендации по применению смотрите на с. 520 / 521

VDI40 - с внутренним охлаждением

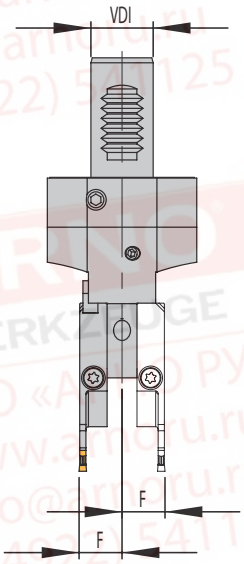

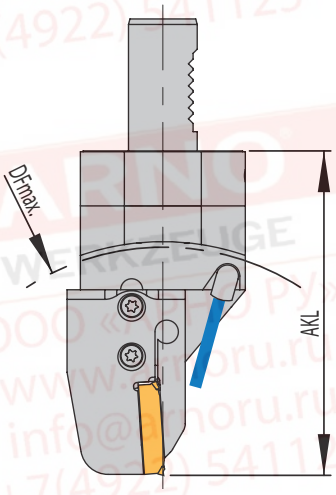

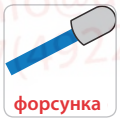

514 – 517

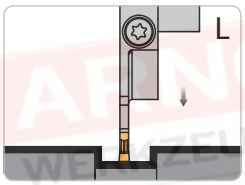

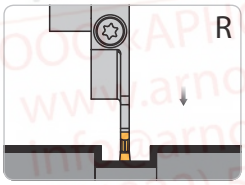

Модуль левостороннего исполнения

Держатель с возможностью регулировки высоты

Альтернативная установка правостороннего модуля

Базовые держатели

Артикул	VDI	F	Модуль	PG 43
HVDS 40-7	40	17,3	MSA-..-..	●

Модули

$DF_{макс}$ = максимальный диаметр патрона и AKL = длина в сборе с модулем MSA-…

Артикул	VDI40...	
	AKL	$DF_{макс}$
MSA-..-..-32	130,0	170
MSA-..-..-44	135,0	180
MSA-..-..-52	145,5	200
MSA-..-..-65	145,5	200
MSA-..-..-80	163,0	215
MSA-..-..-105	166,0	240
MSA-..-..-125	176,0	260
MSA-..-..-140	183,5	275

Примечание: модули для данного держателя см. в разделе SA (стр. 88 - 100)

Запасные части

Держатели	Винт крепления модуля	Ключ	Форсунка
HVDS 40-7	AS 0070	T5220-IP	KMD 0825-3E

Запасные части

Модули	Винт крепления пластины	Ключ
MSA-..-..	SA5T	T5220-IP

Варианты монтажа

Левосторонний модуль	Правосторонний модуль
Прямой монтаж	Прямой монтаж
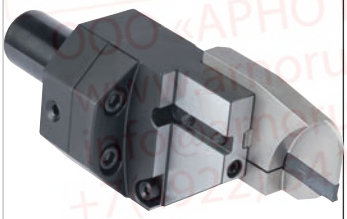	
Перевёрнутый монтаж	Перевёрнутый монтаж

Примечание: все показанные варианты монтажа возможны на одном держателе.

**Примечание: возможно изготовление специальных держателей по запросу.
Пожалуйста, заполните бланк запроса на стр 516 и отправьте нам,
или загрузите бланк с нашей страницы в интернете: www.arno.de/service/downloads**

--> Рекомендации по применению смотрите на с. 520 / 521

VDI40 - с внутренним охлаждением и ACS

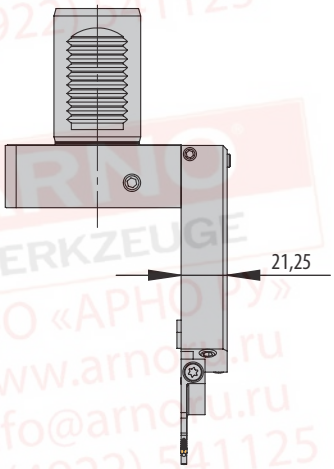

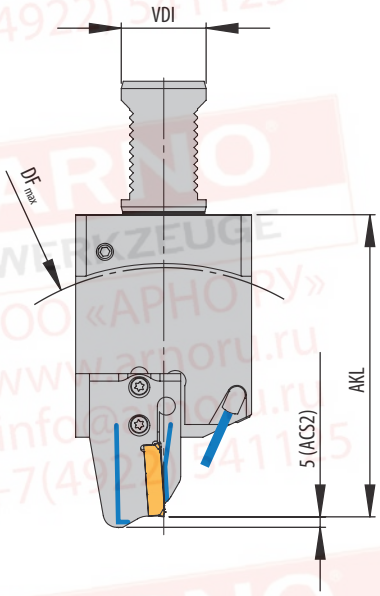

форсунка

514 – 517

ACS

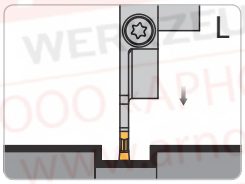

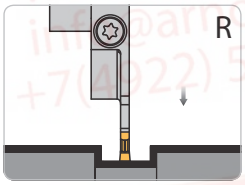

Держатель правостороннего исполнения и модуль левостороннего исполнения

Базовые держатели

Артикул	VDI	F1	F2	Модуль	PG 43
HVDI 40L-7-38-MSA-SR	40	38,5	-	MSA-SR-..-ACS.	●
HVDI 40L-7-60-MSA-SL	40	-	60,3	MSA-SL-..-ACS.	●
HVDI 40R-7-38-MSA-SL	40	38,5	-	MSA-SL-..-ACS.	●
HVDI 40R-7-60-MSA-SR	40	-	60,3	MSA-SR-..-ACS.	●

Модули

$DF_{макс}$ = максимальный диаметр патрона и AKL = длина в сборе с модулем MSA-…

Артикул	VDI40...	
	AKL	$DF_{макс}$
MSA-..-..-32-ACS.	127,0	200
MSA-..-..-44-ACS.	132,0	210
MSA-..-..-52-ACS.	142,5	235
MSA-..-..-65-ACS.	142,5	235
MSA-..-..-69-ACS.	144,5	235
MSA-..-..-80-ACS.	150,0	245
MSA-..-..-90-ACS.	155,0	255
MSA-..-..-105-ACS.	163,0	270

Примечание: модули для данного держателя см. в разделе SA (стр. 88 - 100)

Запасные части

Держатели	Винт крепления модуля	Ключ	Уплотнительное кольцо	Форсунка	Заглушка
HVDI 40.-	AS 0070	T5220-IP	OR 38,7X2,65-NBR80	KMD 0820-4BJ	ZS0820G

Запасные части

Модули	Винт крепления пластины	Ключ
MSA-..-..	SA5T	T5220-IP

Варианты монтажа

Держатель левостороннего исполнения		Держатель правостороннего исполнения	
HVDI 40L-7-60-MSA-SL	**HVDI 40L-7-38-MSA-SR**	**HVDI 40R-7-38-MSA-SL**	**HVDI 40R-7-60-MSA-SR**
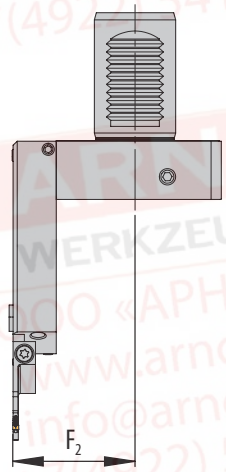	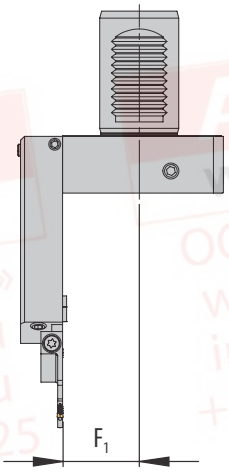	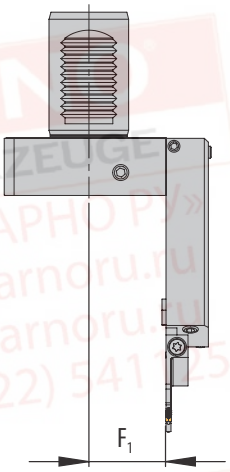	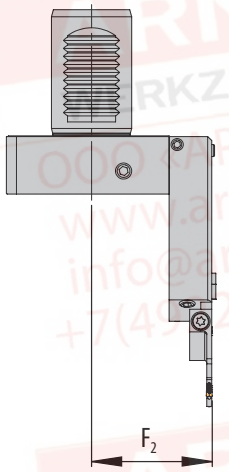
Левосторонний модуль	Правосторонний модуль	Левосторонний модуль	Правосторонний модуль
Прямой монтаж	Прямой монтаж	Прямой монтаж	Прямой монтаж
	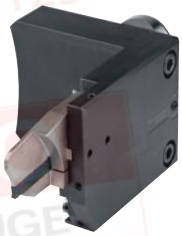	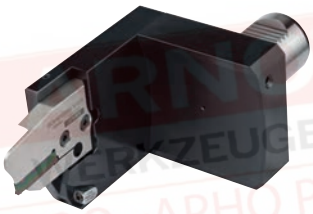	
Перевёрнутый монтаж	Перевёрнутый монтаж	Перевёрнутый монтаж	Перевёрнутый монтаж

Примечание: возможно изготовление специальных держателей по запросу.
Пожалуйста, заполните бланк запроса на стр 516 и отправьте нам,
или загрузите бланк с нашей страницы в интернете: www.arno.de/service/downloads

Рекомендации по применению смотрите на с. 519

9

Все размеры в мм

VDI50 - с внутренним охлаждением

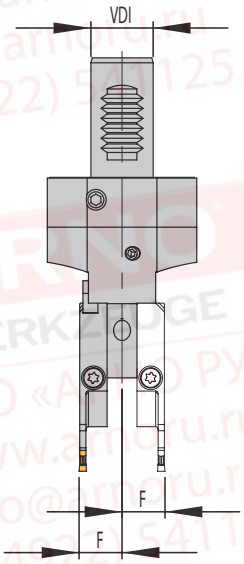

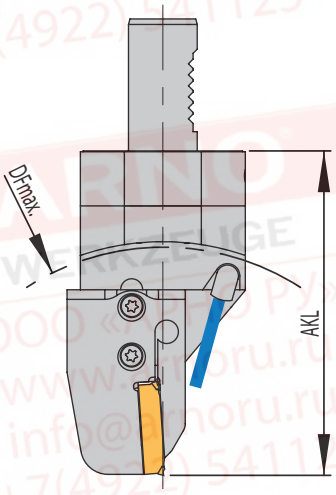

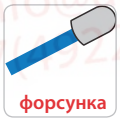

514 – 517

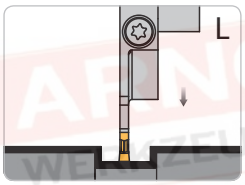

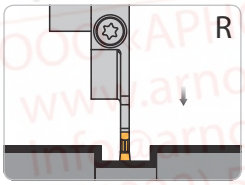

Модуль левостороннего исполнения

Держатель с возможностью регулировки высоты

Альтернативная установка правостороннего модуля

Базовые держатели

Артикул	VDI	F	Модуль	PG 43
HVDS 50-7	50	17,3	MSA-..-..	●

Модули

$DF_{макс}$ = максимальный диаметр патрона и AKL = длина в сборе с модулем MSA-…

Артикул	VDI50...	
	AKL	$DF_{макс}$
MSA-..-..-32	130,0	170
MSA-..-..-44	135,0	180
MSA-..-..-52	145,5	200
MSA-..-..-65	145,5	200
MSA-..-..-80	153,0	215
MSA-..-..-105	166,0	240
MSA-..-..-125	176,0	260
MSA-..-..-140	183,5	275

Примечание: модули для данного держателя см. в разделе SA (стр. 88 - 100)

9

Запасные части

Держатели	Винт крепления модуля	Ключ	Форсунка
HVDS 50-7	AS 0070	T5220-IP	KMD 0825-3E

Запасные части

Модули	Винт крепления пластины	Ключ
MSA-..-..	SA5T	T5220-IP

Все размеры в мм

Варианты монтажа

Левосторонний модуль	Правосторонний модуль
Прямой монтаж	Прямой монтаж
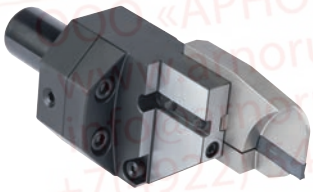	
Перевёрнутый монтаж	Перевёрнутый монтаж

Примечание: Все показанные варианты монтажа возможны на одном держателе.

**Примечание: возможно изготовление специальных держателей по запросу.
Пожалуйста, заполните бланк запроса на стр. 516 и отправьте нам,
или загрузите бланк с нашей страницы в интернете: www.arno.de/service/downloads**

--> Рекомендации по применению смотрите на с. 520 / 521

HSK-T63 - с внутренним охлаждением и ACS

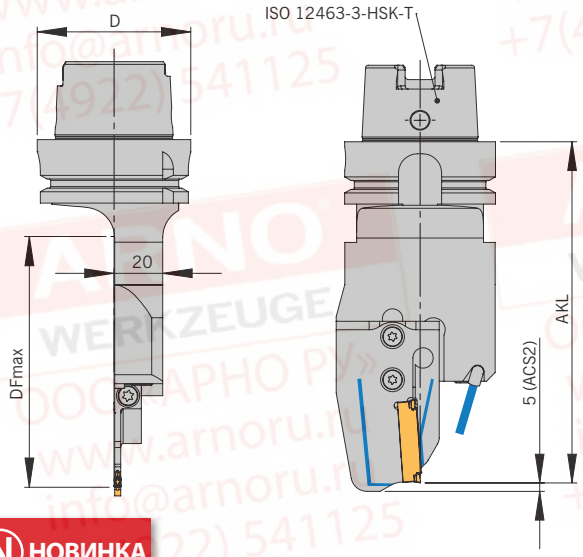

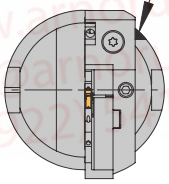

форсунка

514 – 517

ACS

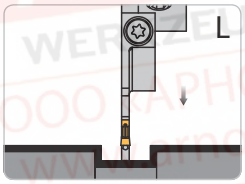

Держатель правостороннего исполнения и модуль левостороннего исполнения

НОВИНКА

Базовые держатели

Артикул	Номинальный размер	D	Модуль	PG 43
HSK-T63-R-7-0-MSA-SL-ACSN	T63	63	MSA-SL-..-ACS.	●

Примечание: при выпуске >D90 мм рекомендуем макс. ширину пластины 3 мм.

Модули

$DF_{макс}$ = максимальный диаметр патрона и AKL = длина в сборе с модулем MSA-…

Артикул	...T63...	
	AKL	$DF_{макс}$
MSA-..-..-32-ACS.	127,0	170
MSA-..-..-44-ACS.	132,0	180
MSA-..-..-52-ACS.	142,5	205
MSA-..-..-65-ACS.	142,5	205
MSA-..-..-69-ACS.	144,5	205
MSA-..-..-80-ACS.	150,0	220

Примечание: модули для данного держателя см. в разделе SA (стр. 88 - 100)

9

Запасные части

Держатели	Винт крепления модуля	Ключ	Форсунка	Заглушка
HSK-T63	AS 0070	T5220-IP	KMD 0516	ZS0512G

Запасные части

Модули	Винт крепления пластины	Ключ
MSA-..-..	SA5T	T5220-IP

Все размеры в мм

Варианты монтажа

Держатель правостороннего исполнения

HSK-T63-R-7-0-MSA-SL-ACS

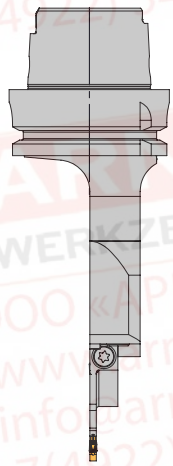

Левосторонний модуль

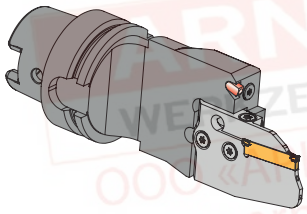

Прямой монтаж

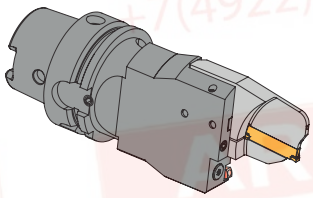

Перевёрнутый монтаж

Примечание: возможно изготовление специальных держателей по запросу.
Пожалуйста, заполните бланк запроса на стр. 516 и отправьте нам,
или загрузите бланк с нашей страницы в интернете: www.arno.de/service/downloads

ST-HSK-T63 (ST-Stama) - с внутренним охлаждением и ACS

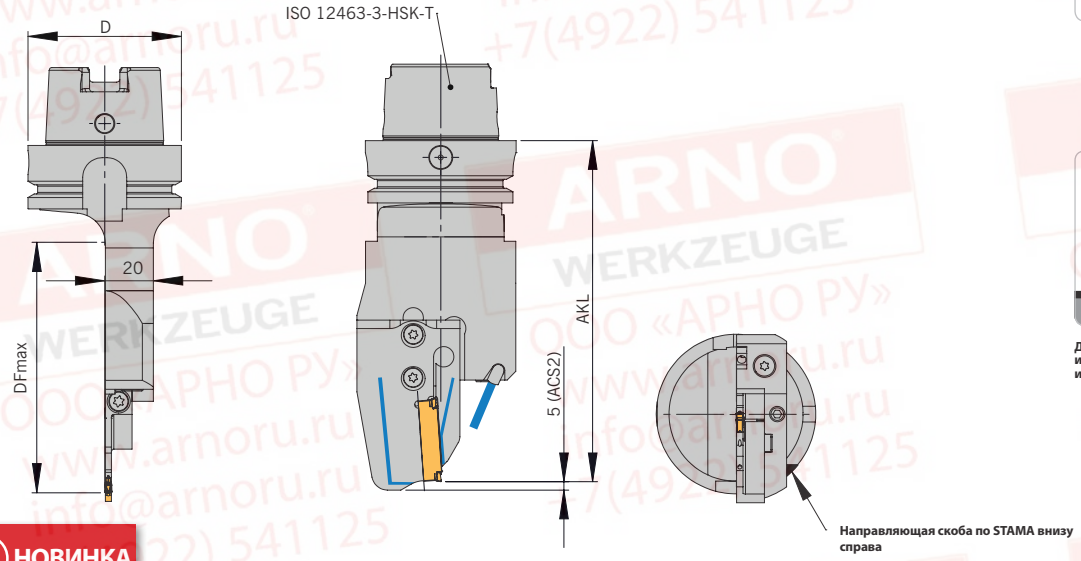

Направляющая скоба по STAMA внизу справа

форсунка

514 – 517

ACS

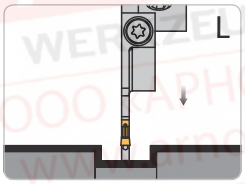

Держатель правостороннего исполнения и модуль левостороннего исполнения

НОВИНКА

Базовые держатели

Артикул	Номинальный размер	D	Модуль	PG 43
ST-HSK-T63-R-7-0-MSA-SL-ACS	T63	63	MSA-SL-..-ACS.	●

Примечание: при выпуске >D90 мм рекомендуем макс. ширину пластины 3 мм.

Модули

$DF_{макс}$ = максимальный диаметр патрона и AKL = длина в сборе с модулем MSA-…

Артикул	HST-SK-T63	
	AKL	$DF_{макс}$
MSA-..-..-32-ACS.	127,0	170
MSA-..-..-44-ACS.	132,0	180
MSA-..-..-52-ACS.	142,5	205
MSA-..-..-65-ACS.	142,5	205
MSA-..-..-69-ACS.	144,5	205
MSA-..-..-80-ACS.	150,0	220

Примечание: модули для данного держателя см. в разделе SA (стр. 88 - 100)

Запасные части

Держатели	Винт крепления модуля	Ключ	Форсунка	Заглушка
ST-HSK-T63	AS 0070	T5220-IP	KMD 0516	ZS0512G

Запасные части

Модули	Винт крепления пластины	Ключ
MSA-..-..	SA5T	T5220-IP

Варианты монтажа

Держатель правостороннего исполнения

HST-SK-T63-R-7-0-MSA-SL-ACS

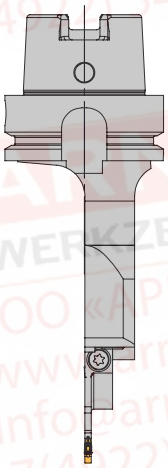

Левосторонний модуль

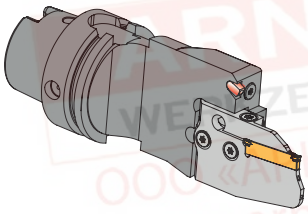

Прямой монтаж

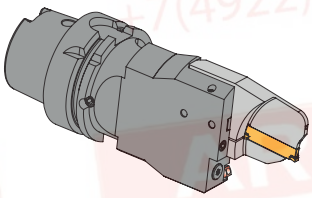

Перевёрнутый монтаж

Примечание: возможно изготовление специальных держателей по запросу.
Пожалуйста, заполните бланк запроса на стр. 516 и отправьте нам,
или загрузите бланк с нашей страницы в интернете: www.arno.de/service/downloads

PSC40/PSC50/PSC63 - с внутренним охлаждением и ACS

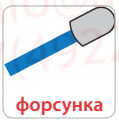

514 – 517

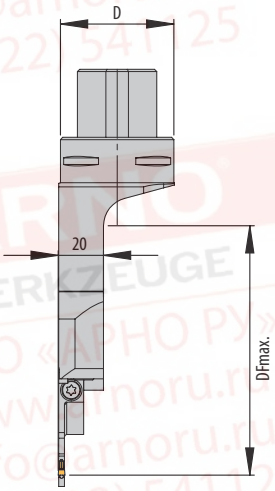

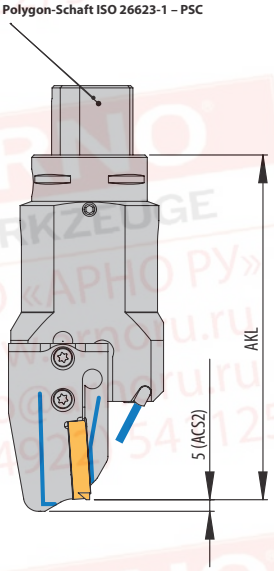

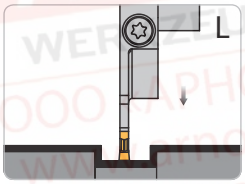

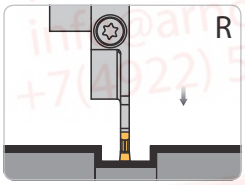

Держатель и модуль левостороннего исполнения

Базовые держатели

Артикул	Номинальный размер	D	F2	Модуль	PG 43
PSC40-L-7-21-MSA-SL-ACS	PSC40	40	21	MSA-SL-...-ACS.	●
PSC40-R-7-21-MSA-SR-ACS	PSC40	40	21	MSA-SR-...-ACS.	●
PSC50-L-7-26-MSA-SL-ACS	PSC50	50	26	MSA-SL-...-ACS.	●
PSC50-R-7-26-MSA-SR-ACS	PSC50	50	26	MSA-SR-...-ACS.	●
PSC63-L-7-32-MSA-SL-ACS	PSC63	63	32	MSA-SL-...-ACS.	●
PSC63-R-7-32-MSA-SR-ACS	PSC63	63	32	MSA-SR-...-ACS.	●

*** Если диаметр заготовки Ø 200, возможно большее значение $DF_{макс}$. При необходимости направьте запрос.**

Модули

$DF_{макс}$ = максимальный диаметр патрона и AKL = длина в сборе с модулем MSA-…

Артикул	PSC40...		PSC50...		PSC63...	
	AKL	$DF_{макс}$	AKL	$DF_{макс}$	AKL	$DF_{макс}$
MSA-..-..-32-ACS.	128,5	175	133,5	185	142,0	190
MSA-..-..-44-ACS.	133,5	185	138,5	195	147,0	200
MSA-..-..-52-ACS.	144,0	210	149,0	215	157,5	220
MSA-..-..-65-ACS.	144,0	210	149,0	215	157,5	220
MSA-..-..-69-ACS.	146,0	215	151,0	220	159,5	225
MSA-..-..-80-ACS.	151,5	225	156,5	230	165,0	235
MSA-..-..-90-ACS.	156,5	235	164,5	250	178,0	260
MSA-..-..-105-ACS.	164,5	250	169,5	255	178,0	260

Примечание: модули для данного держателя см. в разделе SA (стр. 88 - 100)

Запасные части

Держатели	Винт крепления модуля	Ключ	Форсунка	Заглушка
PSC.L-./PSC.R-.	AS 0070	T5220-IP	KMD 0516	ZS0512G

Запасные части

Модули	Винт крепления пластины	Ключ
MSA-..-..	SA5T	T5220-IP

Все размеры в мм

Варианты монтажа

Держатель левостороннего исполнения	Держатель правостороннего исполнения
PSC40-L-7-21-MSA-SL-ACS	PSC40-R-7-21-MSA-SR-ACS
PSC50-L-7-26-MSA-SL-ACS	PSC50-R-7-26-MSA-SR-ACS
PSC63-L-7-32-MSA-SL-ACS	PSC63-R-7-32-MSA-SR-ACS
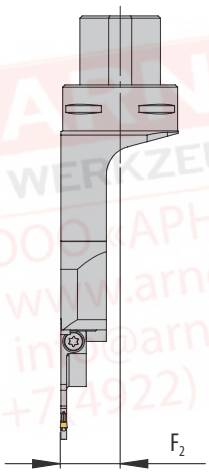	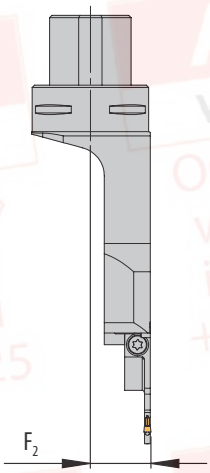
Левосторонний модуль	Правосторонний модуль
Прямой монтаж	Прямой монтаж
Перевёрнутый монтаж	Перевёрнутый монтаж

Примечание: возможно изготовление специальных держателей по запросу.
Пожалуйста, заполните бланк запроса на стр. 516 и отправьте нам,
или загрузите бланк с нашей страницы в интернете: www.arno.de/service/downloads

Все размеры в мм

PSC40 - с внутренним олаждение и ACS

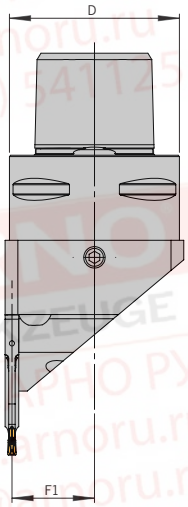

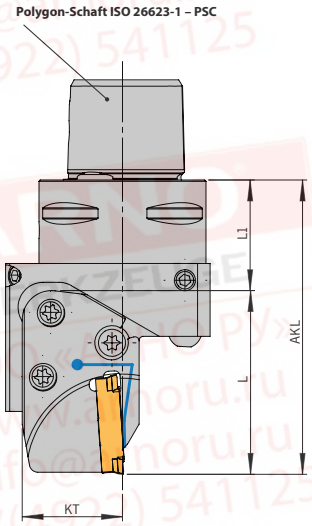

форсунка

514 – 517

ACS

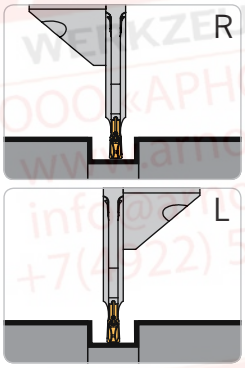

Держатель и модуль левостороннего исполнения

НОВИНКА

Базовые держатели

Артикул	Номинальный размер	D	L1	F1	Модуль	PG 43
PSC40-L-7-21-MSA-IL-ACS	PSC40	40	26.5	19,4	MSA-IL/ILL-..-ACS.	●
PSC40-R-7-21-MSA-IR-ACSN	PSC40	40	26.5	19,4	MSA-IR/IRR-..-ACS.	●

Модули

$DF_{макс}$ = максимальный диаметр патрона и AKL = длина в сборе с модулем MSA-…

Артикул	PSC40…	
	AKL 1)	$DF_{макс}$
MSA-I.-L37-..-ACS.	63,5	2)
MSA-I.-L41-..-ACS.	67,5	2)
MSA-I.L43,5-..-ACS.	69,0	2)
MSA-I.-L44-..-ACS.	70,5	2)
MSA-I.-L45,5-..-ACS.	72,0	2)
MSA-I.-L48,5-..-ACS.	75,0	2)
MSA-I.-L55-..-ACS.	81,5	2)

1) расчет модулей, не включенных в список AKL: AKL = l1 + L (длина модуля)

2) вычисление размера f для MSA-IL / IR: f=F1 + EB /2 (половинный EB модуля), вычисление размера f для MSA-ILL/ IRR: f=F1 + 1,6 (Половинная ширина модуля)

Примечание: Модули для данного держателя см. в разделе SA (стр. 88 - 100)

Запасные части

Держатели	Винт крепления модуля	Ключ
PSC..	2 x AS 0049 / 1 x AS 0050*	T5220-IP

* Альтернативный AS 0050D (двухсторонний IP20)

Варианты монтажа

Держатель левостороннего исполнения	Держатель правостороннего исполнения
PSC40-L-7-21-MSA-IL-ACS	PSC40-R-7-21-MSA-IR-ACS
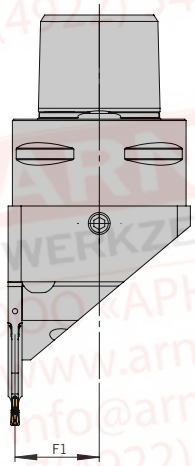	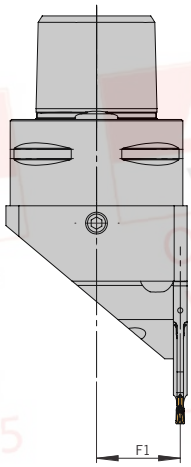
Левосторонний модуль	Правосторонний модуль
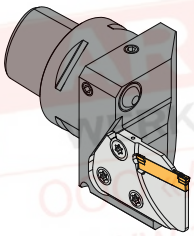	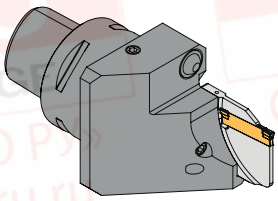
Прямой монтаж	Прямой монтаж
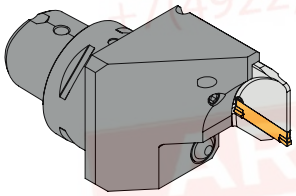	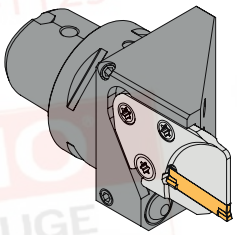
Перевёрнутый монтаж	Перевёрнутый монтаж

Примечание: возможно изготовление специальных держателей по запросу.
Пожалуйста, заполните бланк запроса на стр. 516 и отправьте нам,
или загрузите бланк с нашей страницы в интернете: www.arno.de/service/downloads

--> Рекомендации по применению смотрите на с. 536 / 537

Все размеры в мм

HBSA - с внутренним охлаждением и ACS

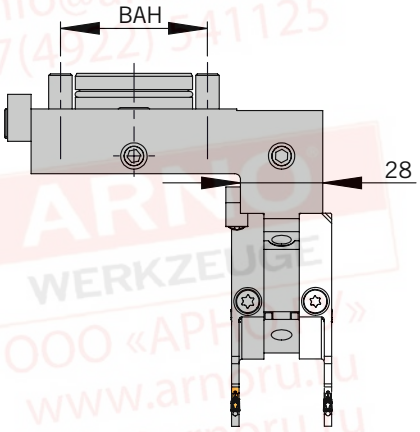

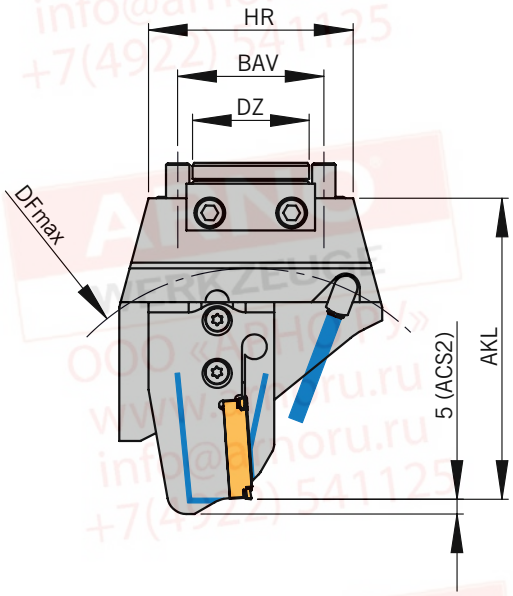

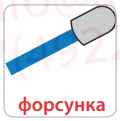

514 – 517

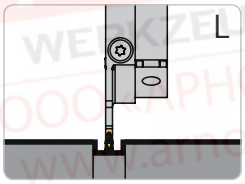

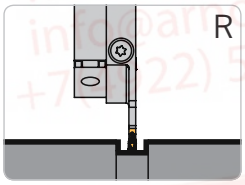

НОВИНКА

Держатель правостороннего исполнения и модуль левостороннего исполнения

Держатель с возможностью регулировки высоты

Альтернативная установка правостороннего модуля

Базовые держатели

Артикул	BAH	BAV	HR	DZ	F1	F2	Модуль	PG 43
HBSA-50-50-R-ACSN	50	50	70	40	33	67,5	MSA-..-..-ACS.	●

Модули

$DF_{макс}$ = максимальный диаметр патрона и AKL = длина в сборе с модулем MSA-…

Артикул	HBSA…	
	AKL	$DF_{макс}$
MSA-..-..-32-ACS.	87,5	125
MSA-..-..-44-ACS.	92,5	135
MSA-..-..-52-ACS.	103,0	155
MSA-..-..-65-ACS.	103,0	155
MSA-..-..-69-ACS.	105,0	160
MSA-..-..-80-ACS.	110,5	170
MSA-..-..-90-ACS.	115,5	180
MSA-..-..-105-ACS.	123,5	195

Примечание: модули для данного держателя см. в разделе SA (Стр. 88 - 100)

Запасные части

Держатели	Винт крепления модуля	Ключ	Уплотнительное кольцо	Уплотнительное кольцо 2	Уплотнительное кольцо 3	Форсунка	Заглушка
HBSA-50-50-R-ACS	AS 0070	T5220-IP	OR 36X2 P	OR 30X2-N-NBR70	OR 7X2 P	KMD 0825-3E	ZS0818

Запасные части

Модули	Винт крепления пластины	Ключ
MSA-..-..	SA5T	T5220-IP

Варианты монтажа

Держатель правостороннего исполнения

HBSA-50-50-R-ACS

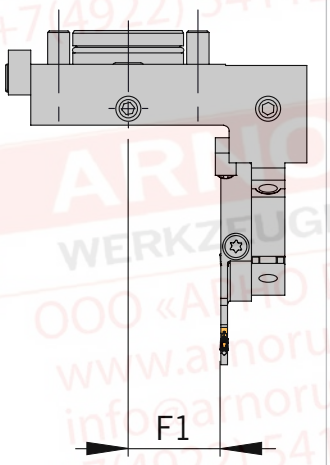

Левосторонний модуль

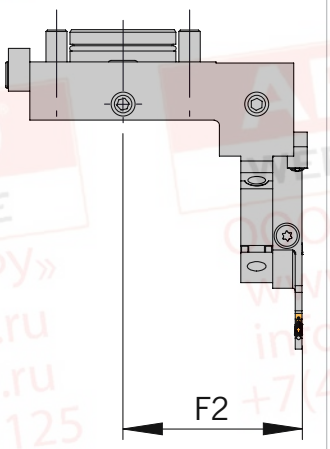

Правосторонний модуль

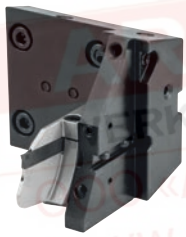

Прямой монтаж

Прямой монтаж

Перевёрнутый монтаж

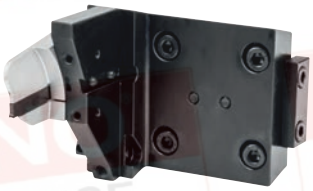

Перевёрнутый монтаж

Примечание: Все показанные варианты монтажа возможны на одном держателе.

**Примечание: возможно изготовление специальных держателей по запросу.
Пожалуйста, заполните бланк запроса на стр. 516 и отправьте нам,
или загрузите бланк с нашей страницы в интернете: www.arno.de/service/downloads**

HBSA - с внутренним охлаждением и ACS

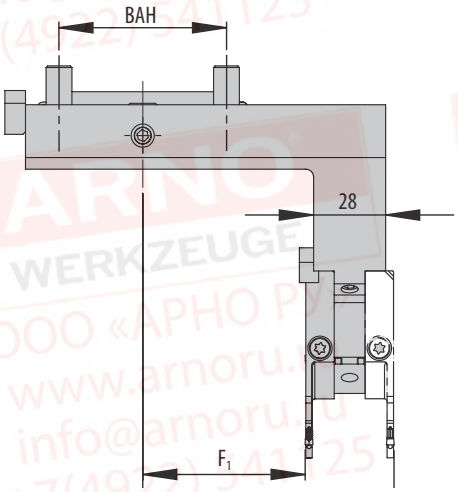

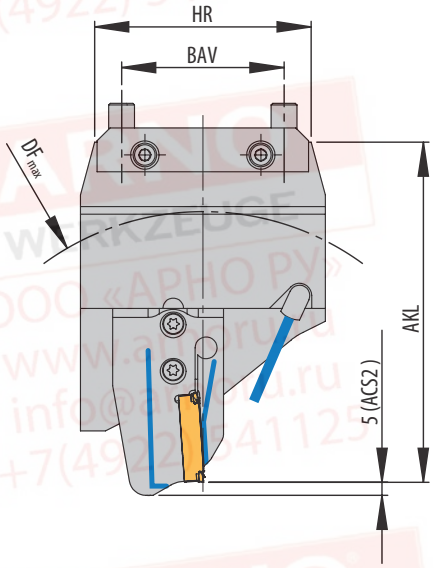

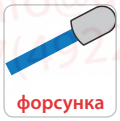

514 – 517

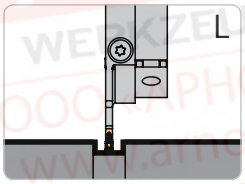

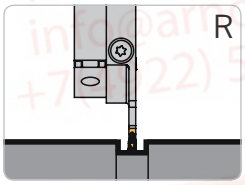

Держатель правостороннего исполнения и модуль левостороннего исполнения

Держатель с возможностью регулировки высоты

Альтернативная установка правостороннего модуля

Базовые держатели

Артикул	BAH	BAV	HR	F1	F2	Модуль	PG 43
HBSA-65-63-R-ACS	65	63	84	63	97,5	MSA-..-..-ACS.	●
HBSA-65-63-120-L-ACS	65	63	84	63	97,5	MSA-..-..-ACS.	●

Модули

$DF_{макс}$ = максимальный диаметр патрона и AKL = длина в сборе с модулем MSA-...

Артикул	HBSA...		HBSA-120...	
	AKL	$DF_{макс}$	AKL	$DF_{макс}$
MSA-..-..-32-ACS.	116,5	175	104,5	160
MSA-..-..-44-ACS.	121,5	185	109,5	170
MSA-..-..-52-ACS.	132,0	210	120,0	190
MSA-..-..-65-ACS.	132,0	210	120,0	190
MSA-..-..-69-ACS.	134,0	215	122,0	195
MSA-..-..-80-ACS.	139,5	225	127,5	205
MSA-..-..-90-ACS.	144,5	235	132,5	215
MSA-..-..-105-ACS.	152,5	250	140,5	230

Примечание: модули для данного держателя см. в разделе SA (Стр. 88 - 100)

Запасные части

Держатели	Винт крепления модуля	Ключ	Установочная шпонка 1	Установочная шпонка 2	Уплотнительное кольцо	Форсунка
HBSA-65-63-..	AS 0070	T5220-IP	NS 15/14X10X69	NS 20X9,7X15	OR 7X2 P	KMD 0825-3E

Запасные части

Модули	Винт крепления пластины	Ключ
MSA-..-..	SA5T	T5220-IP

Варианты монтажа

Держатель левостороннего исполнения		Держатель правостороннего исполнения	
HBSA-65-63-120-L-ACS		HBSA-65-63-R-ACS	
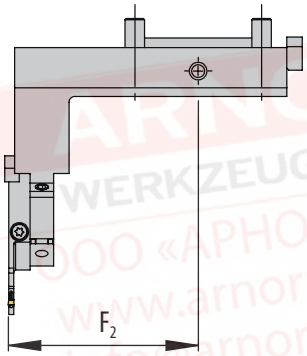	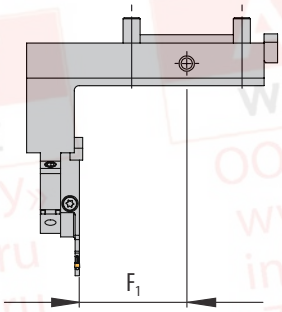	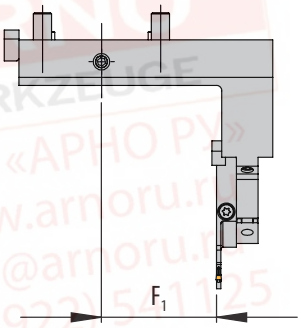	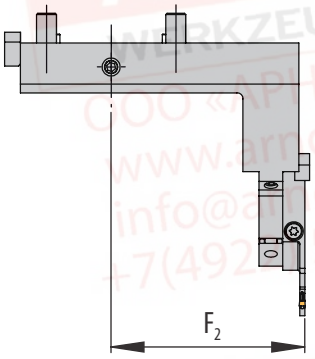
Левосторонний модуль	Правосторонний модуль	Левосторонний модуль	Правосторонний модуль
Прямой монтаж	Прямой монтаж	Прямой монтаж	Прямой монтаж
Перевёрнутый монтаж	Перевёрнутый монтаж	Перевёрнутый монтаж	Перевёрнутый монтаж

**Примечание: возможно изготовление специальных держателей по запросу.
Пожалуйста, заполните бланк запроса на стр. 516 и отправьте нам,
или загрузите бланк с нашей страницы в интернете: www.arno.de/service/downloads**

HCMZ - с внутренним охлаждением и ACS

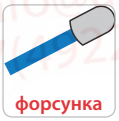

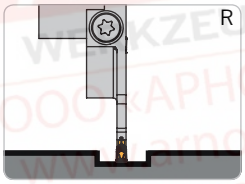

Держатель и модуль правостороннего исполнения

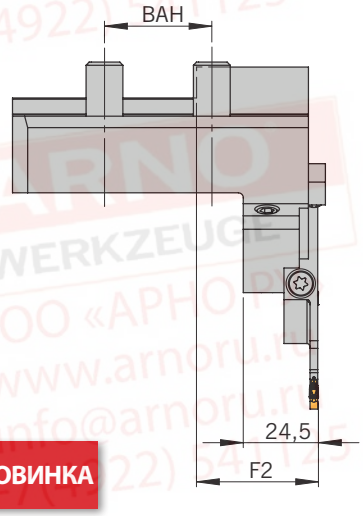

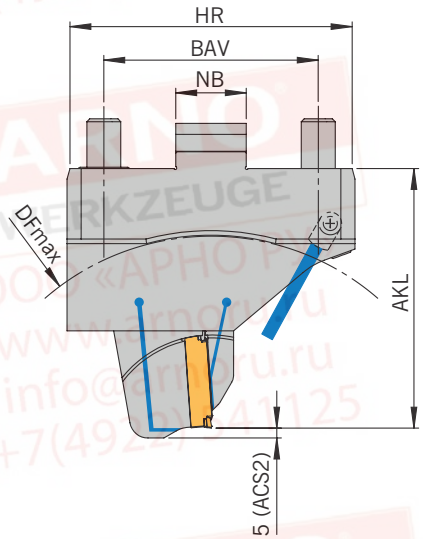

НОВИНКА

Базовые держатели

Артикул	BAH	BAV	HR	NB	F2	Модуль	PG 43
HCMZ-35-76-R-MSA-SR-ACSN	35	76	100	25	39,8	MSA-SR-..-ACS.	●

Модули

$DF_{макс}$ = максимальный диаметр патрона и AKL = длина в сборе с модулем MSA-…

Артикул	HCMZ...	
	AKL	$DF_{макс}$
MSA-..-..-32-ACS.	76,5	105
MSA-..-..-44-ACS.	81,5	115
MSA-..-..-52-ACS.	92,0	135
MSA-..-..-65-ACS.	92,0	135
MSA-..-..-69-ACS.	94,0	140
MSA-..-..-80-ACS.	99,5	150
MSA-..-..-90-ACS.	104,5	160
MSA-..-..-105-ACS.	112,5	175

Примечание: модули для данного держателя см. в разделе SA (стр. 88 - 100)

9

Запасные части

Держатели	Винт крепления модуля	Ключ	Уплотнительное кольцо	Уплотнительное кольцо 2	Форсунка	Заглушка
HCMZ-35-..-ACS	AS 0070	T5220-IP	OR 2.95X0.79 NBR70	OR 14,82X1,78-NBR70	KMD 0825-3E	ZS0820G

Запасные части

Модули	Винт крепления пластины	Ключ
MSA-..-..	SA5T	T5220-IP

Все размеры в мм

Варианты монтажа

Правосторонний модуль

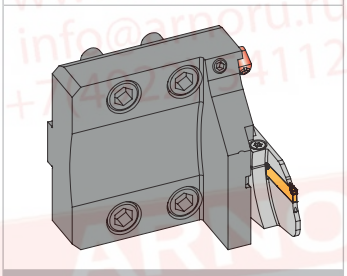

Прямой монтаж

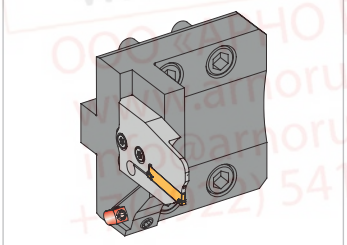

Перевёрнутый монтаж

Примечание: все показанные варианты монтажа возможны на одном держателе.

**Примечание: возможно изготовление специальных держателей по запросу.
Пожалуйста, заполните бланк запроса на стр. 516 и отправьте нам,
или загрузите бланк с нашей страницы в интернете: www.arno.de/service/downloads**

BMT - с внутренним охлаждением и ACS

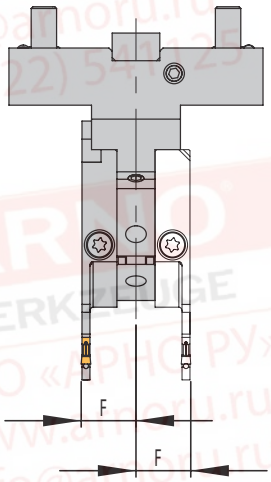

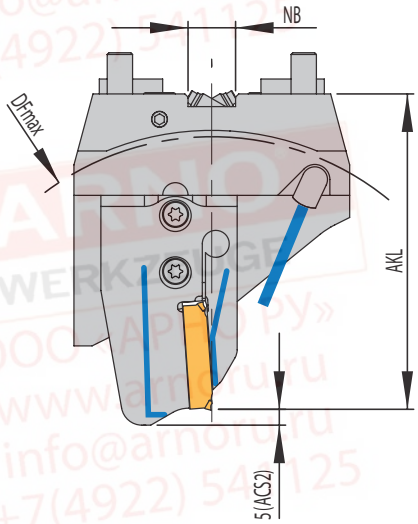

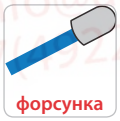

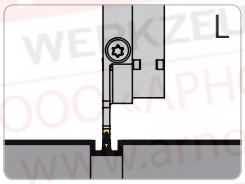

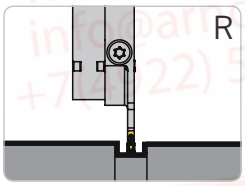

Модуль левостороннего исполнения

Держатель с возможностью регулировки высоты

Альтернативная установка правостороннего модуля

N НОВИНКА

Базовые держатели

Артикул	NB	F	Модуль	PG 43
HDD-BMT45-SDS-ACS	15	17.3	MSA-..-..-ACS.	●
HDD-BMT55-SDS-150-ACSN	15	17.3	MSA-..-..-ACS.	○
HDD-BMT55-SDS-ACS	15	17.3	MSA-..-..-ACS.	●
HDD-BMT65-SDS-ACS	18	17.3	MSA-..-..-ACS.	●

Модули

$DF_{макс}$ = максимальный диаметр патрона и AKL = длина в сборе с модулем MSA-…

Артикул	BMT45...		BMT55...		BMT55...-150		BMT65...	
	AKL	DF_{max}	AKL	$DF_{макс}$	AKL	$DF_{макс}$	AKL	$DF_{макс}$
MSA-..-..-32-ACS.	84,0	140	114,5	185	134,5	225	131,5	215
MSA-..-..-44-ACS.	89,0	150	119,5	195	139,5	235	136,5	225
MSA-..-..-52-ACS.	99,5	170	130,0	215	150,0	255	147,0	245
MSA-..-..-65-ACS.	99,5	170	130,0	215	150,0	255	147,0	245
MSA-..-..-69-ACS.	101,5	175	132,0	220	152,0	260	149,0	250
MSA-..-..-80-ACS.	107,0	185	137,5	230	157,5	270	154,5	260
MSA-..-..-90-ACS.	112,0	195	142,5	240	162,5	280	159,5	270
MSA-..-..-105-ACS.	120,0	210	150,5	255	170,5	295	167,5	285

Примечание: модули для данного держателя см. в разделе SA (Стр 88 - 100)

9

Запасные части

Держатели	Винт крепления модуля	Ключ	Уплотнительное кольцо	Форсунка
HDD-BMT45-SDS-ACS	AS 0070	T5220-IP	OR 7X1,5 P	KMD 0825-3E
HDD-BMT55-SDS.. -ACS	AS 0070	T5220-IP	OR 8X1,5 P	KMD 0825-3E
HDD-BMT65-SDS-ACS	AS 0070	T5220-IP	OR 9X1,5 P	KMD 0825-3E

Запасные части

Модули	Винт крепления пластины	Ключ
MSA-..-..	SA5T	T5220-IP

Все размеры в мм

Варианты монтажа

Левосторонний модуль	Правосторонний модуль
Прямой монтаж	Прямой монтаж
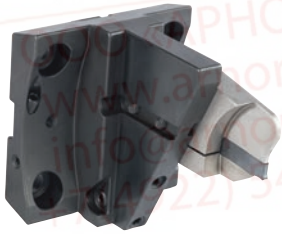	
Перевёрнутый монтаж	Перевёрнутый монтаж

Примечание: все показанные варианты монтажа возможны на одном держателе.

**Примечание: возможно изготовление специальных держателей по запросу.
Пожалуйста, заполните бланк запроса на стр 516 и отправьте нам,
или загрузите бланк с нашей страницы в интернете: www.arno.de/service/downloads**

--> Рекомендации по применению смотрите на с. 524 / 525 / 526

BMT - с внутренним охлаждением и ACS

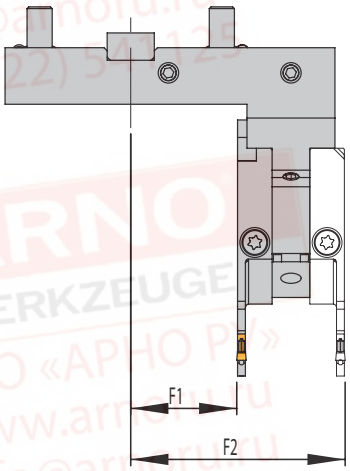

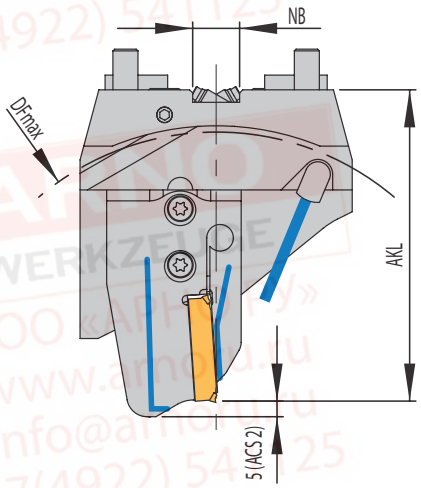

форсунка

514 – 517

ACS

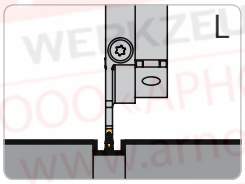

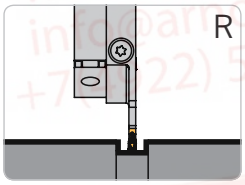

Держатель правостороннего исполнения и модуль левостороннего исполнения

Альтернативная установка правостороннего модуля

НОВИНКА

Базовые держатели

Артикул	NB	F1	F2	Модуль	PG 43
HDD-BMT45-SD-ACS	15	33,8	68,3	MSA-..-..-ACS.	●
HDD-BMT55-SD-ACS	15	46,3	80,8	MSA-..-..-ACS.	●
HDD-BMT55-SDL-ACSN	15	46,3	80,8	MSA-..-..-ACS.	●
HDD-BMT55-SD-150-ACSN	15	46,3	80,8	MSA-..-..-ACS.	●
HDD-BMT65-SD-ACS	18	48,8	83,3	MSA-..-..-ACS.	●

Модули

$DF_{макс}$ = максимальный диаметр патрона и AKL = длина в сборе с модулем MSA-…

Артикул	BMT45...		BMT55...		BMT55...-150		BMT65...	
	AKL	$DF_{макс}$	AKL	$DF_{макс}$	AKL	$DF_{макс}$	AKL	$DF_{макс}$
MSA-..-..-32-ACS.	84,0	140	114,5	185	134,5	225	131,5	215
MSA-..-..-44-ACS.	89,0	150	119,5	195	139,5	235	136,5	225
MSA-..-..-52-ACS.	99,5	170	130,0	215	150,0	255	147,0	245
MSA-..-..-65-ACS.	99,5	170	130,0	215	150,0	255	147,0	245
MSA-..-..-69-ACS.	101,5	175	132,0	220	152,0	260	149,0	250
MSA-..-..-80-ACS.	107,0	185	137,5	230	157,5	270	154,5	260
MSA-..-..-90-ACS.	112,0	195	142,5	240	162,5	280	159,5	270
MSA-..-..-105-ACS.	120,0	210	150,5	255	170,5	295	167,5	285

Примечание: модули для данного держателя см. в разделе SA (стр. 88 - 100)

Запасные части

Держатели	Винт крепления модуля	Ключ	Уплотнительное кольцо	Форсунка
HDD-BMT45-SD	AS 0070	T5220-IP	OR 7X1,5 P	KMD 0825-3E
HDD-BMT55-SD.	AS 0070	T5220-IP	OR 8X1,5 P	KMD 0825-3E
HDD-BMT65-SD	AS 0070	T5220-IP	OR 9X1,5 P	KMD 0825-3E

Запасные части

Модули	Винт крепления пластины	Ключ
MSA-..-..	SA5T	T5220-IP

Варианты монтажа

Держатель левостороннего исполнения		Держатель правостороннего исполнения	
HDD-BMT55-SDL-ACS	HDD-BMT55-SDL-ACS	HDD-BMT45-SD-ACS	HDD-BMT45-SD-ACS
		HDD-BMT55-SD-ACS	HDD-BMT55-SD-ACS
		HDD-BMT55-SD-150-ACS	HDD-BMT55-SD-150-ACS
		HDD-BMT65-SD-ACS	HDD-BMT65-SD-ACS
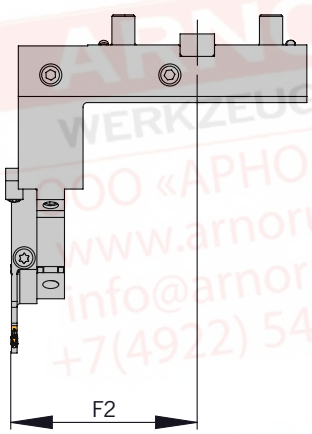	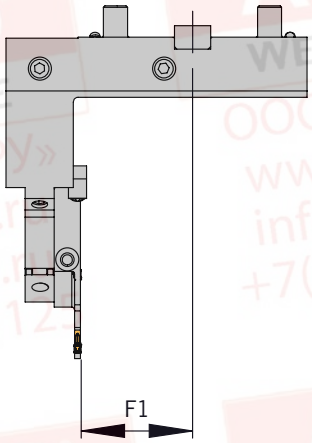	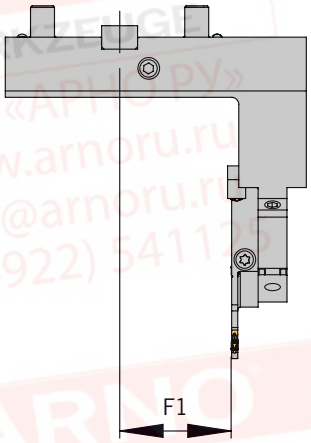	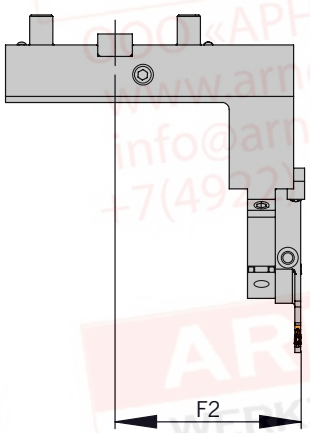
Левосторонний модуль	Правосторонний модуль	Левосторонний модуль	Правосторонний модуль
Прямой монтаж	Прямой монтаж	Прямой монтаж	Прямой монтаж
	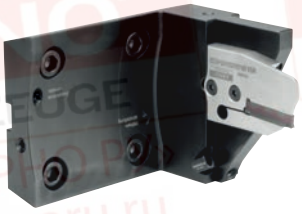	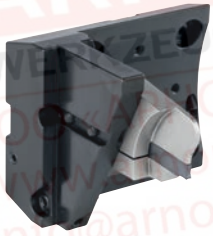	
Перевёрнутый монтаж	Перевёрнутый монтаж	Перевёрнутый монтаж	Перевёрнутый монтаж

**Примечание: возможно изготовление специальных держателей по запросу.
Пожалуйста, заполните бланк запроса на стр. 516 и отправьте нам,
или загрузите бланк с нашей страницы в интернете: www.arno.de/service/downloads**

--> Рекомендации по применению смотрите на с. 524 / 525 / 526

HDD - с внутренним охлаждением и ACS

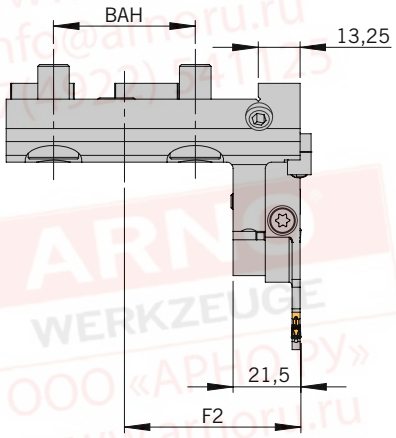

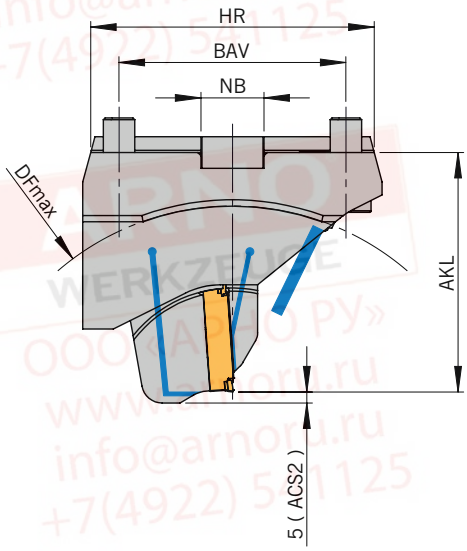

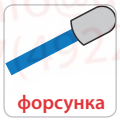

514 – 517

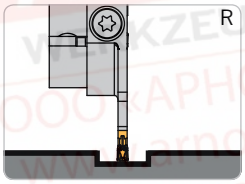

Держатель и модуль правостороннего исполнения

НОВИНКА

Базовые держатели

Артикул	BAH	BAV	HR	NB	F2	Модуль	PG 43
HDD-45-72-R-MSA-SR-ACS	45	72	90	20	56	MSA-SR-..-ACS.	●
HDD-55-80-R-MSA-SR-ACS	55	80	97	20	71	MSA-SR-..-ACS.	●

Модули

$DF_{макс}$ = максимальный диаметр патрона и AKL = длина в сборе с модулем MSA-...

Артикул	HDD45...		HDD55...	
	AKL	$DF_{макс}$	AKL	$DF_{макс}$
MSA-..-..-32-ACS.	60,5	85	117,0	180
MSA-..-..-44-ACS.	65,5	95	122,0	190
MSA-..-..-52-ACS.	76,0	115	132,5	210
MSA-..-..-65-ACS.	76,0	115	132,5	210
MSA-..-..-69-ACS.	78,0	120	134,5	215
MSA-..-..-80-ACS.	83,5	130	140,0	225
MSA-..-..-90-ACS.	88,5	140	145,0	235
MSA-..-..-105-ACS.	96,5	155	153,0	250

Примечание: модули для данного держателя см. в разделе SA (стр. 88 - 100)

9

Запасные части

Держатели	Винт крепления модуля	Ключ	Уплотнительное кольцо	Форсунка	Заглушка
HDD-45-72-R-MSA-SR-ACS	AS 0070	T5220-IP	OR 9X1,5 P	KMD 0820-4BJ	ZS0820G
HDD-55-80-R-MSA-SR-ACS	AS 0070	T5220-IP	OR 22X3,5P	KMD 0820-4BJ	ZS0820G

Запасные части

Модули	Винт крепления пластины	Ключ
MSA-..-..	SA5T	T5220-IP

Все размеры в мм

Варианты монтажа

Правосторонний модуль
HDD-45-72-R-MSA-SR-ACS
HDD-55-80-R-MSA-SR-ACS
Прямой монтаж
Перевёрнутый монтаж

Примечание: все показанные варианты монтажа возможны на одном держателе.

**Примечание: возможно изготовление специальных держателей по запросу.
Пожалуйста, заполните бланк запроса на стр. 516 и отправьте нам,
или загрузите бланк с нашей страницы в интернете: www.arno.de/service/downloads**

--> Рекомендации по применению смотрите на с. 524 / 525 / 526

BMT - с внутренним охлаждением и ACS

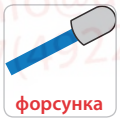

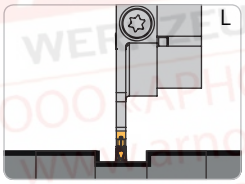

Держатель правостороннего исполнения и модуль левостороннего исполнения

Держатель с возможностью регулировки высоты

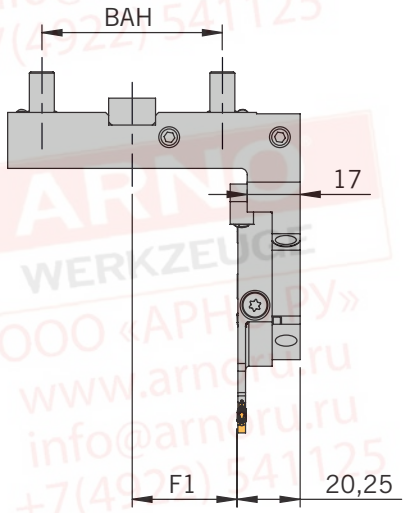

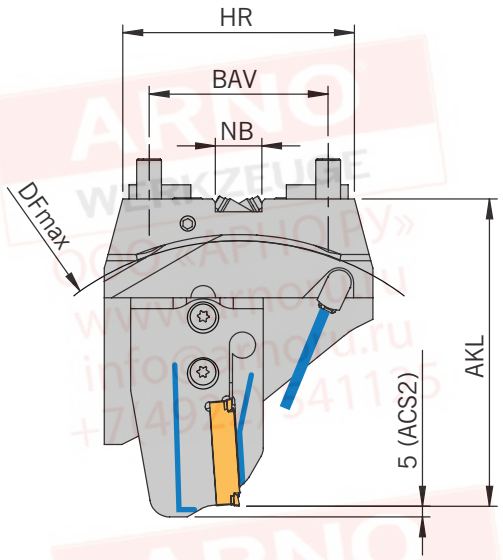

Базовые держатели

Артикул	BAH	BAV	HR	NB	F1	Модуль	PG 43
HDD-58-58-R-MSA-SL-ACS	58	58	75	12	33,8	MSA-SL-..-ACS.	●

Модули

$DF_{макс}$ = максимальный диаметр патрона и AKL = длина в сборе с модулем MSA-…

Артикул	HDD58...	
	AKL	$DF_{макс}$
MSA-..-..-32-ACS.	84,0	140
MSA-..-..-44-ACS.	89,0	150
MSA-..-..-52-ACS.	99,5	170
MSA-..-..-65-ACS.	99,5	170
MSA-..-..-69-ACS.	101,5	175
MSA-..-..-80-ACS.	107,0	185
MSA-..-..-90-ACS.	112,0	195
MSA-..-..-105-ACS.	120,0	210

Примечание: модули для данного держателя см. в разделе SA (стр. 88 - 100)

Запасные части

Держатели	Винт крепления модуля	Ключ	Уплотнительное кольцо	Форсунка
HDD-58-58-R-MSA-SL-ACS	AS 0070	T5220-IP	OR 7X1,5 P	KMD 0820-4BJ

Запасные части

Модули	Винт крепления пластины	Ключ
MSA-..-..	SA5T	T5220-IP

Варианты монтажа

Левосторонний модуль

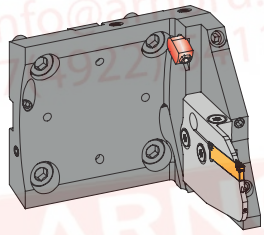

Прямой монтаж

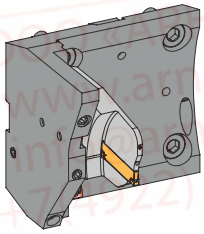

Перевёрнутый монтаж

**Примечание: возможно изготовление специальных держателей по запросу.
Пожалуйста, заполните бланк запроса на стр. 516 и отправьте нам,
или загрузите бланк с нашей страницы в интернете: www.arno.de/service/downloads**

--> Рекомендации по применению смотрите на с. 524 / 525 / 526

HHAR - c ACS

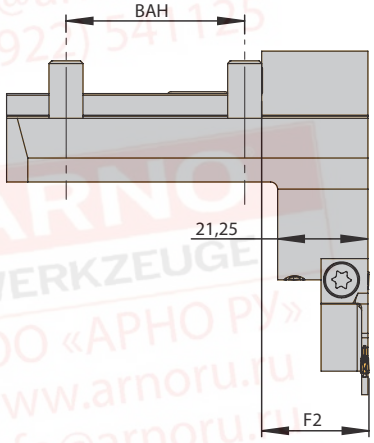

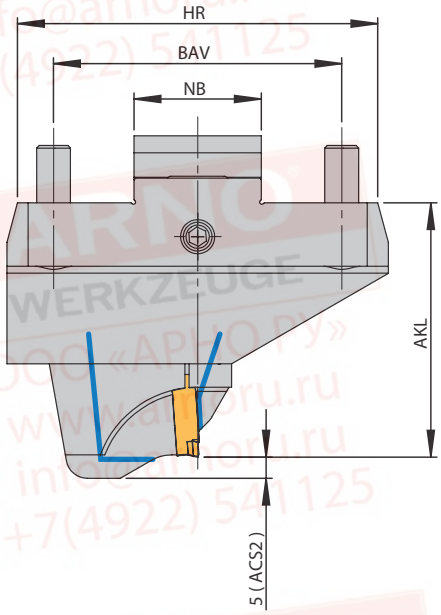

ACS

514 – 517

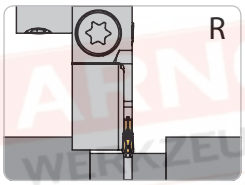

Держатель и модуль правостороннего исполнения

НОВИНКА

Базовые держатели

Артикул	BAH	BAV	HR	NB	F2	Модуль	PG 43
HHAR-42-68-R-MSA-SR-ACSN	42	68	85	30	25,3	MSA-SR-..-ACS.	●

Модули

$DF_{макс}$ = максимальный диаметр патрона и AKL = длина в сборе с модулем MSA-...

Артикул	HHAR...	
	AKL	$DF_{макс}$
MSA-..-..-32-ACS.	60,0	85
MSA-..-..-44-ACS.	65,0	95
MSA-..-..-52-ACS.	75,5	115
MSA-..-..-65-ACS.	75,5	115
MSA-..-..-69-ACS.	77,5	120
MSA-..-..-80-ACS.	83,0	130
MSA-..-..-90-ACS.	88,0	140
MSA-..-..-105-ACS.	96,0	155

Примечание: модули для данного держателя см. в разделе SA (стр. 88 - 100)

9

Запасные части

Держатели	Винт крепления модуля	Ключ	Уплотнительное кольцо
HHAR-42-68-R-MSA-SR-ACS	SA5T	T5220-IP	OR 10,82X1,78P

Запасные части

Модули	Винт крепления пластины	Ключ
MSA-..-..	SA5T	T5220-IP

Варианты монтажа

Правосторонний модуль

Прямой монтаж

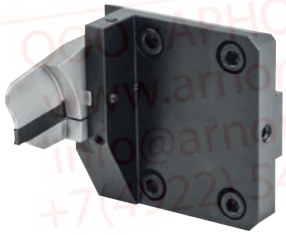

Перевёрнутый монтаж

Примечание: возможно изготовление специальных держателей по запросу.
Пожалуйста, заполните бланк запроса на стр. 516 и отправьте нам,
или загрузите бланк с нашей страницы в интернете: www.arno.de/service/downloads

HABC.. - с внутренним охлаждением и ACS

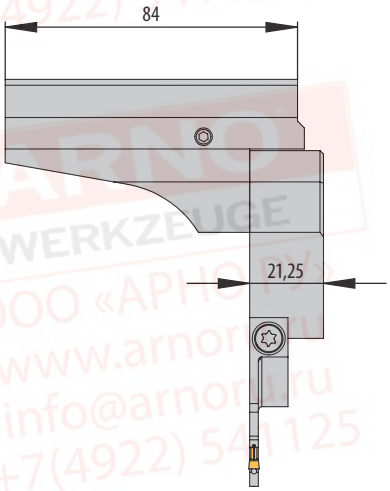

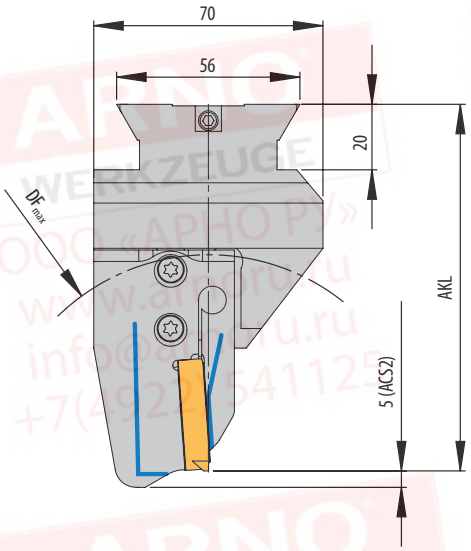

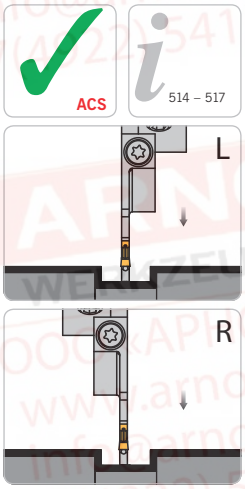

Держатель правостороннего исполнения и модуль левостороннего исполнения

Держатель с возможностью регулировки высоты

Базовые держатели

Артикул	F1	F2	Модуль	PG 43
HABC-R-7-MSA-SL-ACS	21,5	-	MSA-SL-..-ACS.	●
HABC-R-7-MSA-SR-ACS	-	21,5	MSA-SR-..-ACS.	●

Модули

$DF_{макс}$ = максимальный диаметр патрона и AKL = длина в сборе с модулем MSA-…

Артикул	HABC...	
	AKL	$DF_{макс}$
MSA-..-..-32-ACS.	96,5	100
MSA-..-..-44-ACS.	101,5	110
MSA-..-..-52-ACS.	112,0	130
MSA-..-..-65-ACS.	112,0	130
MSA-..-..-69-ACS.	114,0	135

Примечание: модули для данного держателя см. в разделе SA (Стр. 88 - 100)

Запасные части

Модули	Винт крепления модуля	Ключ
HABC-R-7-MSA-..-ACS	AS 0070	T5220-IP

Запасные части

Модули	Винт крепления пластины	Ключ
MSA-..-..	SA5T	T5220-IP

Варианты монтажа

Держатель правостороннего исполнения

HABC-R-7-MSA-SL-ACS	HABC-R-7-MSA-SR-ACS
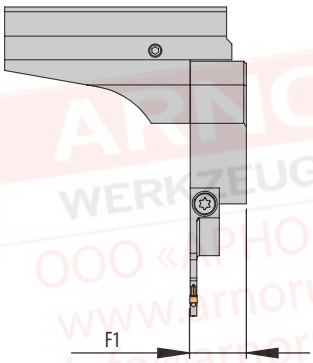	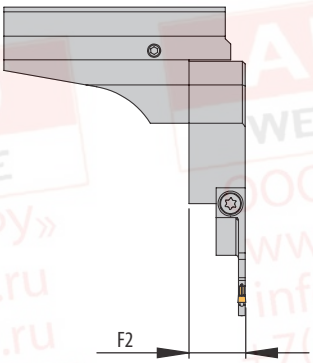
Левосторонний модуль	Правосторонний модуль
Прямой монтаж	Прямой монтаж
	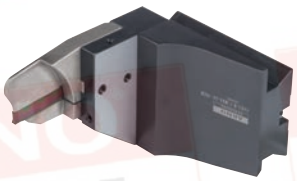
Перевёрнутый монтаж	Перевёрнутый монтаж

**Примечание: возможно изготовление специальных держателей по запросу.
Пожалуйста, заполните бланк запроса на стр. 516 и отправьте нам,
или загрузите бланк с нашей страницы в интернете: www.arno.de/service/downloads**

--> Рекомендации по применению смотрите на с. 522

9

Все размеры в мм

HTR45 - с внутренним охлаждением и ACS

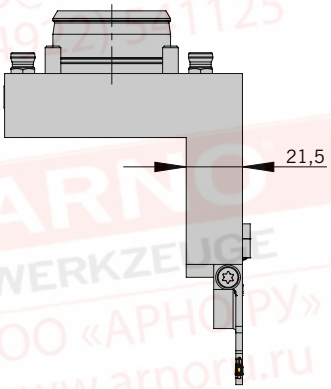

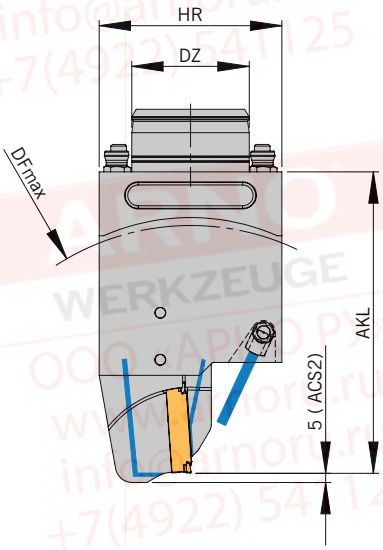

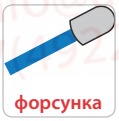

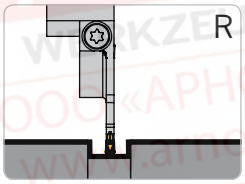

Держатель и модуль правостороннего исполнения

НОВИНКА

Базовые держатели

Артикул	DZ	F2	HR	Модуль	PG 43
HTR45-R-W7040135-MSA-SR-ACSN	45	50,3	70	MSA-SR-..-ACS.	●

Модули

DF$_{макс}$ = максимальный диаметр патрона и AKL = длина в сборе с модулем MSA-...

Артикул	HTR45 для TNK42		HTR45 для TNK65/ABC65	
	AKL	DF$_{макс}$	AKL	DF$_{макс}$
MSA-..-..-44-ACS.	105	170	-	-
MSA-..-..-65-ACS	-	-	115,5	185

Примечание: модули для данного держателя см. в разделе SA (стр. 88 - 100)

9

Запасные части

Держатели	Винт крепления модуля	Ключ	Форсунка	Заглушка
HTR45-R-..-MSA-..	AS 0070	T5220-IP	KMD 0820-4BJ	ZS0820G

Запасные части

Модули	Винт крепления пластины	Ключ
MSA-..-..	SA5T	T5220-IP

Все размеры в мм

Варианты монтажа

Держатель правостороннего исполнения

HTR45-R-W7040135-MSA-SR-ACS

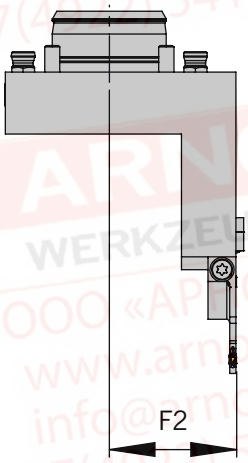

Правосторонний модуль

Прямой монтаж

Перевёрнутый монтаж

Примечание: возможно изготовление специальных держателей по запросу.
Пожалуйста, заполните бланк запроса на стр. 516 и отправьте нам,
или загрузите бланк с нашей страницы в интернете: www.arno.de/service/downloads

HTR45 - с внутренним охлаждением

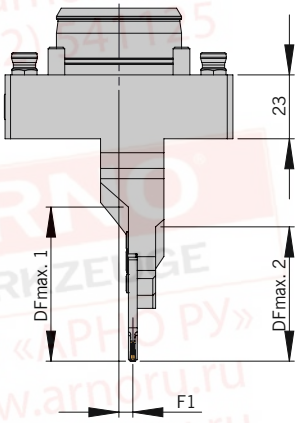

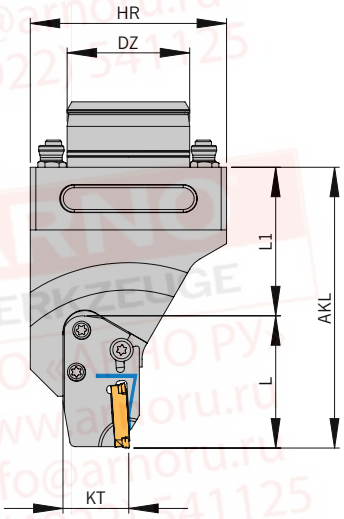

ACS

514 – 517

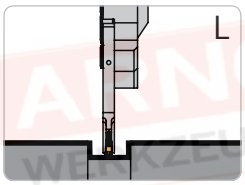

Держатель правостороннего исполнения и модуль левостороннего исполнения

НОВИНКА

Базовые держатели

Артикул	DZ	L1	F1	HR	KT	Модуль	PG 43
HTR45-R-W7040134-MSA-IL-ACSN	45	54,5	5	72	24	MSA-IL-..-ACS.	●

Модули

$DF_{макс}$ = максимальный диаметр патрона и AKL = длина в сборе с модулем MSA-…

Артикул	HTR45 для TNL18			HTR45 для TNL32		
	AKL	$DF_{макс}1$	$DF_{макс}2$	AKL	$DF_{макс}1$	$DF_{макс}2$
MSA-IL-SA2402-L48,5-20-ACS.	103	110	95	-	-	-
MSA-IL-SA2402-L56,0-32-ACS1	-	-	-	110,5	120	105

1) расчет модулей, не включенных в список AKL: AKL = l1 + L (длина модуля)

Примечание: модули для данного держателя см. в разделе SA (стр. 88 - 100)

Запасные части

Держатели	Винт крепления модуля	Ключ
HTR45-R-..-MSA-IL-ACS	2x AS0049 / 1x AS0050*	T5120-IP

* Альтернативный AS 0050D (двухсторонний IP20)

Варианты монтажа

Держатель правостороннего исполнения

HTR45-R-W7040134-MSA-IL-ACS

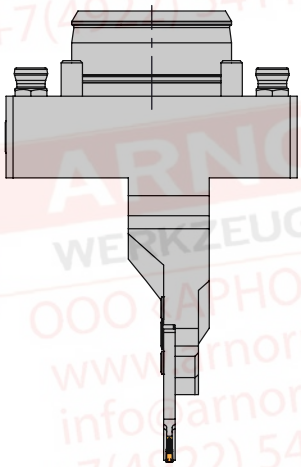

Левосторонний модуль

Прямой монтаж

Перевёрнутый монтаж

Примечание: возможно изготовление специальных держателей по запросу.
Пожалуйста, заполните бланк запроса на стр. 516 и отправьте нам,
или загрузите бланк с нашей страницы в интернете: www.arno.de/service/downloads

--> Рекомендации по применению смотрите на с. 536 / 537

9

Все размеры в мм

HTR45 - с внутренним охлаждением и ACS для KSA-лезвий

форсунка

514 – 517

ACS

LX

Держатель правостороннего исполнения и лезвие LX

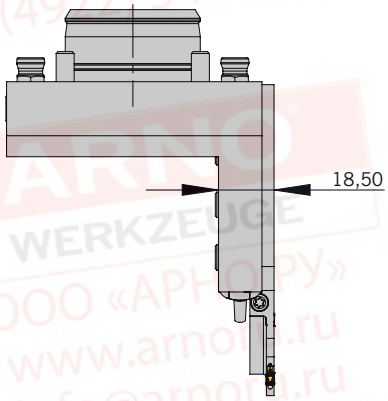

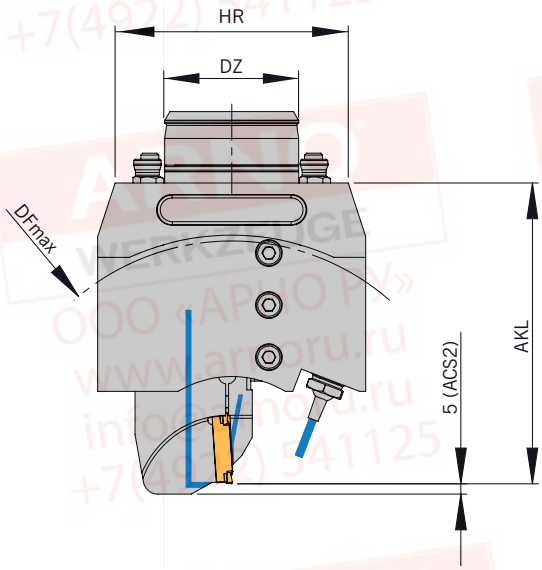

НОВИНКА

Базовые держатели

Артикул	DZ	F2	HR	Модуль	PG 43
HTR45-R-W7040098-KSA-32LX-ACS	45	47,3	78.3	KSA-TR-3208LX-..-ACS.	●

Отрезные лезвия

$DF_{макс}$ = максимальный диаметр патрона и AKL = длина в сборе с лезвием MSA-...

Артикул	TNK42/TNK65/ABC65	
	AKL	$DF_{макс}$
KSA-TR-3208LX-SA2403-44-ACS2	101	160
KSA-TR-3208LX-SA3503-65-ACS2	111	180

Примечание: лезвия для данного держателя см. в разделе SA (стр. 70 - 85)

9

Запасные части

Держатели	Прижим	Прижим 2	Уплотнительное кольцо	Уплотнительное кольцо 2
HTR45-R-..-KSA-..	60AB3444	W67310.0624	OR 18,77X1,78 P	OR 40X1,6 P

Запасные части

Лезвие	Винт крепления пластины	Ключ
KSA-TR-3208LX-..	AS 0022	T5215-IP

Все размеры в мм

Варианты монтажа

Держатель правостороннего исполнения

HTR45-R-W7040098-KS-32LX-ACS

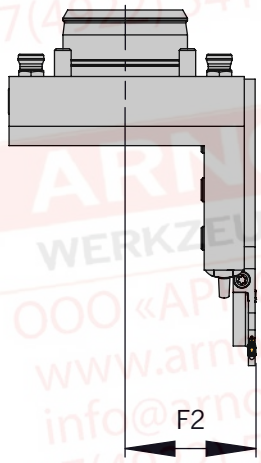

Установлено лезвие LX

Прямой монтаж

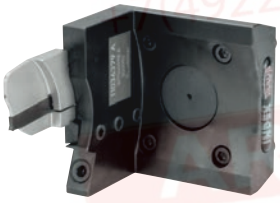

Перевёрнутый монтаж

Примечание: возможно изготовление специальных держателей по запросу.
Пожалуйста, заполните бланк запроса на стр. 516 и отправьте нам,
или загрузите бланк с нашей страницы в интернете: www.arno.de/service/downloads

--> Рекомендации по применению смотрите на с. 535

9

Все размеры в мм

HMAZ - с внутренним охлаждением и ACS

форсунка

514 – 517

ACS

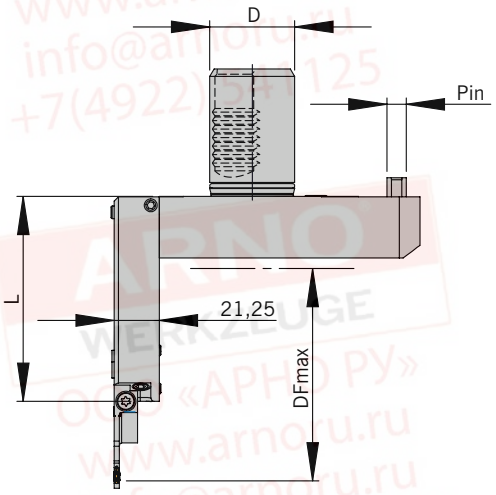

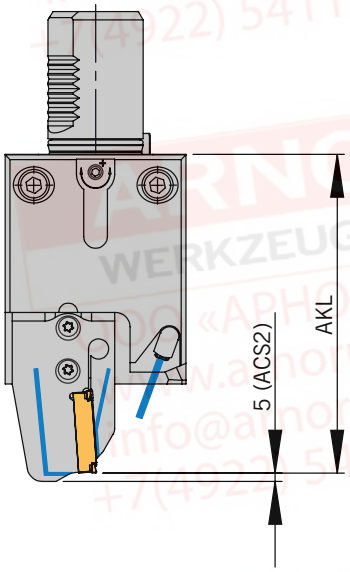

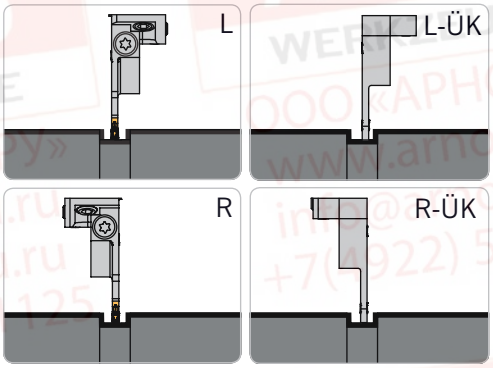

НОВИНКА

Держатель и модуль левостороннего исполнения

Держатель с возможностью регулировки высоты

Базовые держатели

Артикул	D	L	Pin	F1	F2	Модуль	PG 43
HMAZ40L-A1-7-44-MSA-SR-SQT10-ACSN	40	96,5	16	43,6	-	MSA-SR-..-ACS.	●
HMAZ40L-A1-7-65-MSA-SL-SQT10-ACS	40	96,5	16	-	65,3	MSA-SL-..-ACS.	●
HMAZ40L-A1-7-65-MSA-SR-ÜK-SQT10-ACS	40	96,5	16	-	65,3	MSA-SR-..-ACS.	●
HMAZ40L-A1-7-78-MSA-SR-ÜK-SQT15-ACS	40	132,5	20	-	78,3	MSA-SR-..-ACS.	●

Модули

$DF_{макс}$ = максимальный диаметр патрона и AKL = длина в сборе с модулем MSA-...

Артикул	HMAZ40...-SQT10		HMAZ40...-SQT15	
	AKL	$DF_{макс}$	AKL	$DF_{макс}$
MSA-..-..-32-ACS.	118,5	185	154,5	255
MSA-..-..-44-ACS.	123,5	195	159,5	260
MSA-..-..-52-ACS.	134,0	215	170,0	280
MSA-..-..-65-ACS.	134,0	215	170,0	280
MSA-..-..-69-ACS.	136,0	220	172,0	285
MSA-..-..-80-ACS.	141,5	230	177,5	295
MSA-..-..-90-ACS.	146,5	240	182,5	305
MSA-..-..-105-ACS.	154,5	255	190,5	320

Примечание: модули для данного держателя см. в разделе SA (стр. 88 - 100)

Запасные части

Держатели	Винт крепления модуля	Ключ	Форсунка	Заглушка
HMAZ40L-..	AS 0070	T5220-IP	KMD 0820-4BJ	ZS0820G

Запасные части

Модули	Винт крепления пластины	Ключ
MSA-..-..	SA5T	T5220-IP

Варианты монтажа

Держатель левостороннего исполнения

HMAZ40L-A1-7-65-MSA-SL-SQT10-ACS HMAZ40L-A1-7-78-MSA-SL-SQT15-ACS	HMAZ40L-A1-7-65-MSA-SR-ÜK-SQT10-ACS HMAZ40L-A1-7-78-MSA-SR-ÜK-SQT15-ACS	HMAZ40L-A1-7-44-MSA-SR-SQT10-ACS	HMAZ40L-A1-7-78-MSA-SR-ÜK-SQT15-ACS
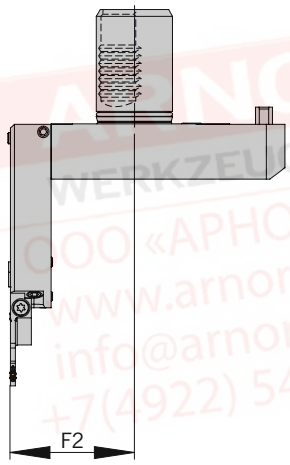	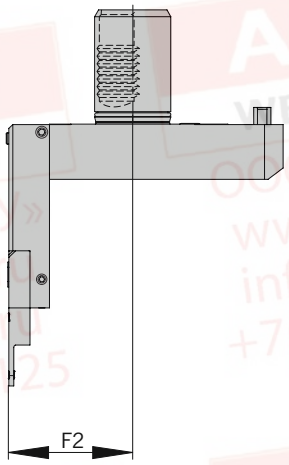	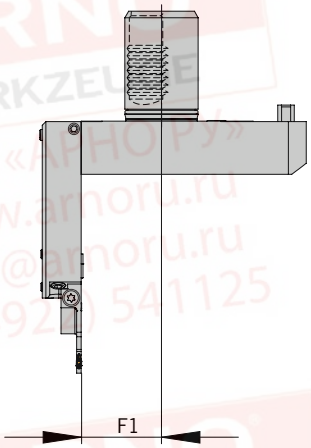	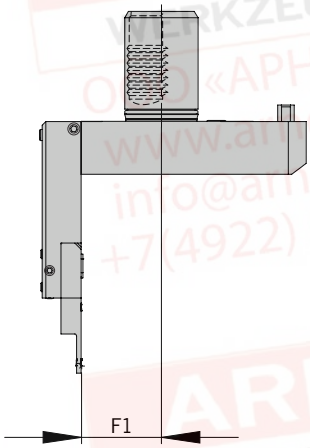
Левосторонний модуль	Правосторонний модуль	Левосторонний модуль	Правосторонний модуль
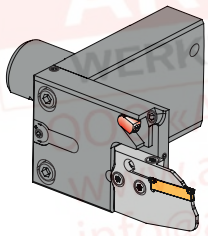	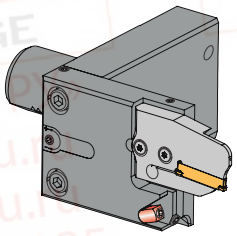	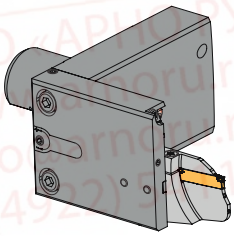	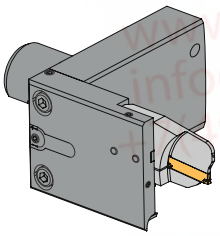
Прямой монтаж	Перевёрнутый монтаж	Перевёрнутый монтаж	Прямой монтаж

Примечание: возможно изготовление специальных держателей по запросу.
Пожалуйста, заполните бланк запроса на стр. 516 и отправьте нам,
или загрузите бланк с нашей страницы в интернете: www.arno.de/service/downloads

9

Все размеры в мм

HMAZ - с внутренним охлаждением и ACS

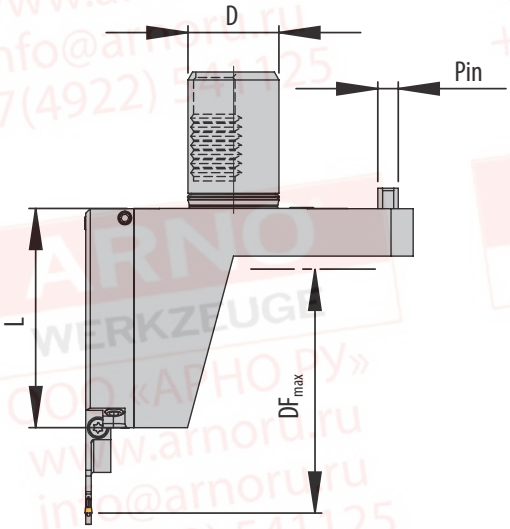

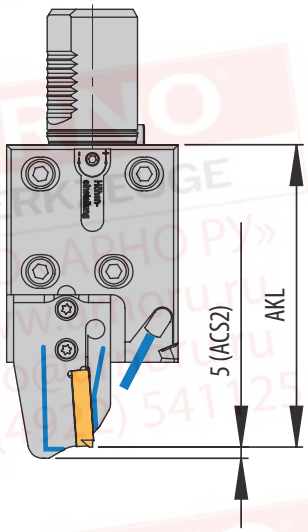

форсунка

514 – 517

ACS

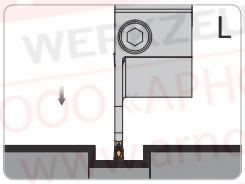

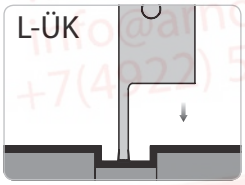

Держатель и модуль левостороннего исполнения

Держатель с возможностью регулировки высоты

Базовые держатели

Артикул	D	L	Pin	F2	Модуль	PG 43
HMAZ40L-7-65-MSA-SL-SQT10-IK	40	96,5	16	65,3	MSA-SL-..-ACS.	●
HMAZ40L-7-65-MSA-SR-ÜK-SQT10-IK	40	96,5	16	65,3	MSA-SR-..-ACS.	●
HMAZ40L-7-78-MSA-SL-SQT15-IK	40	132,5	20	78,3	MSA-SL-..-ACS.	●
HMAZ40L-7-78-MSA-SR-ÜK-SQT15-IK	40	132,5	20	78,3	MSA-SR-..-ACS.	●

Модули

$DF_{макс}$ = максимальный диаметр патрона и AKL = длина в сборе с модулем MSA-…

Артикул	HMAZ40-7-65...		HMAZ40-7-78...	
	AKL	$DF_{макс}$	AKL	$DF_{макс}$
MSA-..-..-32-ACS.	118,5	190	154,5	245
MSA-..-..-44-ACS.	123,5	200	159,5	255
MSA-..-..-52-ACS.	134,0	220	170,0	275
MSA-..-..-65-ACS.	134,0	220	170,0	275
MSA-..-..-69-ACS.	136,0	225	172,0	280
MSA-..-..-80-ACS.	141,5	235	177,5	290
MSA-..-..-90-ACS.	146,5	245	182,5	300
MSA-..-..-105-ACS.	154,5	260	190,5	315

Примечание: модули для данного держателя см. в разделе SA (стр. 88 - 100)

Запасные части

Держатели	Винт крепления модуля	Ключ	Форсунка	Заглушка
HMAZ40L-..	AS 0070	T5220-IP	KMD 0820-4BJ	ZS0820G

Запасные части

Модули	Винт крепления пластины	Ключ
MSA-..-..	SA5T	T5220-IP

Варианты монтажа

Держатель левостороннего исполнения

HMAZ40L-7-65-MSA-SL-SQT10-IK	HMAZ40L-7-65-MSA-SR-ÜK-SQT10-IK
HMAZ40L-7-78-MSA-SL-SQT15-IK	HMAZ40L-7-78-MSA-SR-ÜK-SQT15-IK
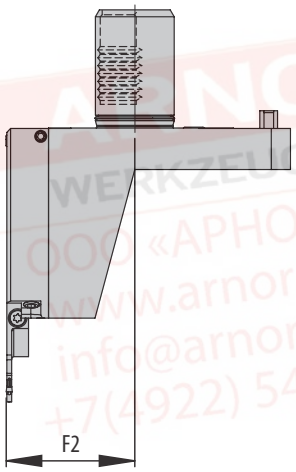	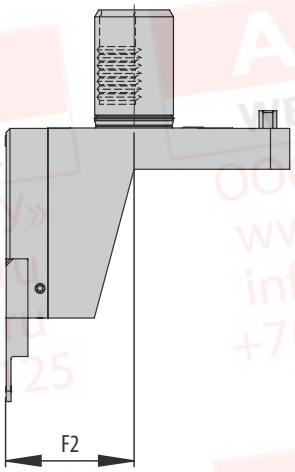
Левосторонний модуль	Левосторонний модуль
Прямой монтаж	Перевёрнутый монтаж

Примечание: возможно изготовление специальных держателей по запросу.
Пожалуйста, заполните бланк запроса на стр. 516 и отправьте нам,
или загрузите бланк с нашей страницы в интернете: www.arno.de/service/downloads

HMAZ - с внутренним охлаждением и ACS

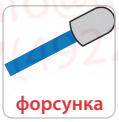

514 – 517

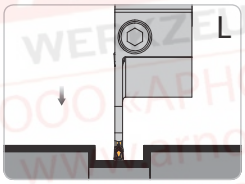

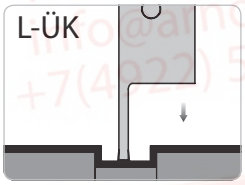

Базовая и моноблочная державки левостороннего исполнения

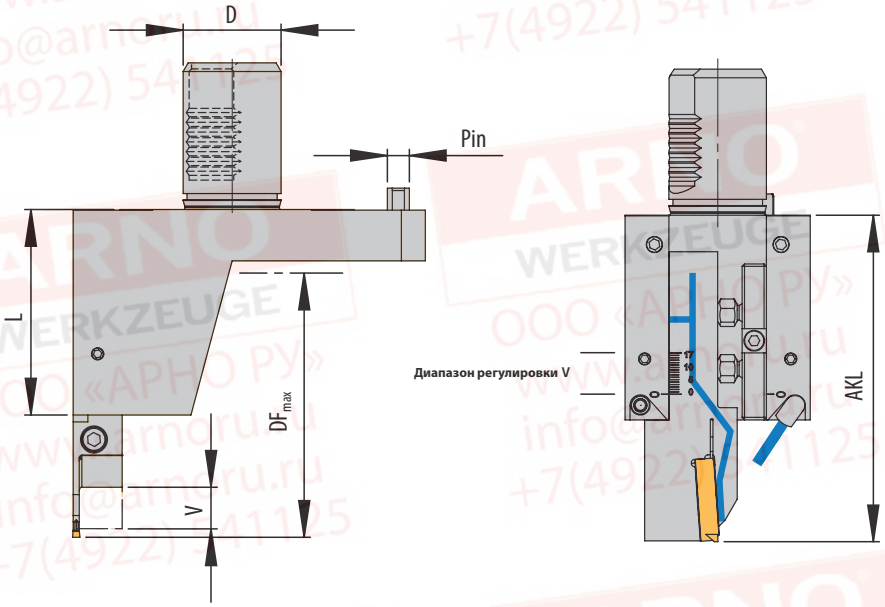

Базовые держатели

Артикул	D	L	Pin	F2	Моноблочный держатель	PG 43
HMAZ-4020L-SQT10-IK	40	84	16	65,3	HSA/HSE 2020L-..-..ACS1-UN	●
HMAZ-4020L-ÜK-SQT10-IK	40	84	16	65,3	HSA/HSE 2020R-..-..ACS1-UN	●
HMAZ-4025L-SQT15-IK	40	120	20	78,3	HSA/HSE 2525L-..-..ACS1-UN	●
HMAZ-4025L-ÜK-SQT15-IK	40	120	20	78,3	HSA/HSE 2525R-..-..ACS1-UN	●

Моноблочные держатели

$DF_{макс}$ = максимальный диаметр патрона и AKL = длина в сборе с моноблочными держателями - HSA/HSE

Артикул	HMAZ-4020...			HMAZ-4025...		
	AKL	V*	$DF_{макс}$ 1)	AKL	V*	$DF_{макс}$ 2)
HSE..-SE24..	108,5	17	170	144,0	22	220
HSE..-SE24..	117,5	17	185	151,0	22	235
HSA..-SA24..-44-ACS1-UN	118,0	17	190	151,5	22	235
HSA..-SA35..-52-ACS1-UN	128,0	17	210	164,0	22	260
HSA..-SA35..-65-ACS1-UN	134,0	17	220	170,0	22	275

1) Формула для $DF_{макс}$ при переменной длине вылета моноблочного держателя: $DF_{макс}$ = (AKL – 24 + диапазон регулировки) x 2

2) Формула для $DF_{макс}$ при переменной длине вылета моноблочного держателя: $DF_{макс}$ = (AKL – 32,5 + диапазон регулировки) x 2

* державку можно сдвинуть вперед на величину „V" в крепении.

Подвод СОЖ гарантируется во всём диапазоне регулировки. Величина „AKL" изменяется соответственно.

Примечание: Описание моноблочного держателя см. в главе SA (стр. 38 - 56) и SE (стр. 128 - 140)

Запасные части

Держатели	Винт	Форсунка	Заглушка
HMAZ-4020L-SQT10-IK	G111	KMD 0820-4BJ	ZS0820G
HMAZ-4020L-ÜK-SQT10-IK	G111	KMD 0820-4BJ	ZS0820G
HMAZ-4025L-SQT15-IK	G104	KMD 0820-4BJ	ZS0820G
HMAZ-4025L-ÜK-SQT15-IK	G104	KMD 0820-4BJ	ZS0820G

Запасные части

Моноблочный держатель	Винт	Ключ
HSA/HSE 2020.. - HSA/HSE 2525.. -SA35..-52-ACS1-UN	DIN912 M6X20-12.9	KP 1321
HSA/HSE 2020.. - HSA/HSE 2525..-SA24..-44-ACS1-UN	DIN912 M5X16-12.9	KP 5421
HSA/HSE 2020.. - HSA/HSE 2525..-SA35..-65-ACS1-UN	DIN912 M6X20-12.9	KP 5421

Варианты монтажа

Держатель левостороннего исполнения

HMAZ-4020L-SQT10-IK	HMAZ-4020L-ÜL-SQT10-IK
HMAZ-4025L-SQT15-IK	HMAZ-4025L-ÜK-SQT15-IK
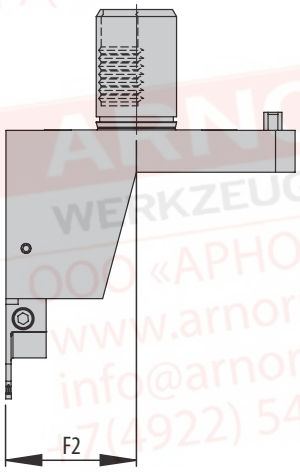	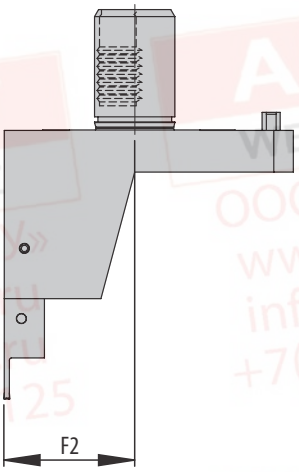
Левосторонняя моноблочная державка	Правосторонняя моноблочная державка
Прямой монтаж	Перевёрнутый монтаж

Примечание: возможно изготовление специальных держателей по запросу.
Пожалуйста, заполните бланк запроса на стр 516 и отправьте нам,
или загрузите бланк с нашей страницы в интернете: www.arno.de/service/downloads

HMD - с внутренним охлаждением

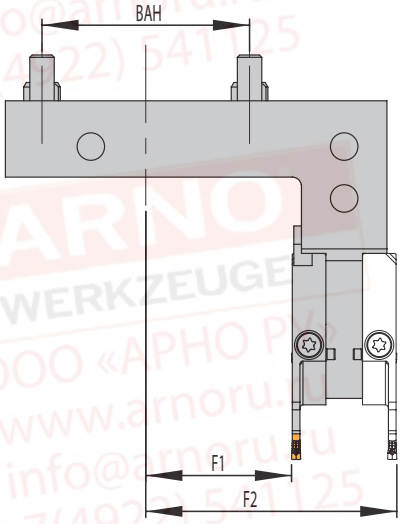

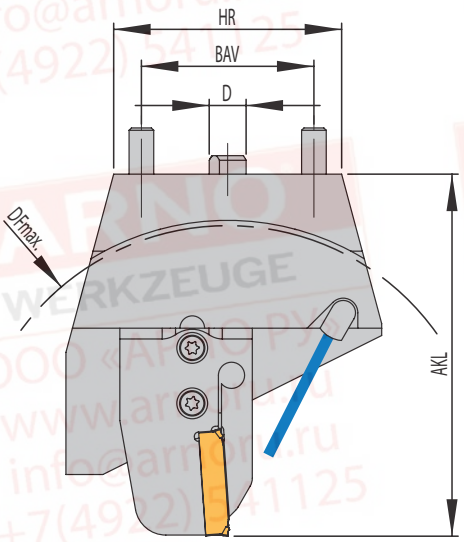

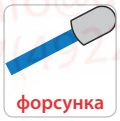

514 – 517

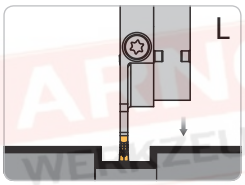

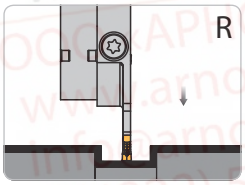

Модуль левостороннего исполнения

Альтернативная установка правостороннего модуля

Базовые держатели

Артикул	BAH	BAV	HR	D	F1	F2	Модуль	PG 43
HMD-BMT-SD	68	56	74	12	47,8	82,3	MSA-..-..-	●

Модули

$DF_{макс}$ = максимальный диаметр патрона и AKL = длина в сборе с модулем MSA-…

Артикул	HMD-BMT...	
	AKL	$DF_{макс}$
MSA-..-..-32	102,0	165
MSA-..-..-44	107,0	175
MSA-..-..-52	117,5	195
MSA-..-..-65	117,5	195
MSA-..-..-80	125,0	210
MSA-..-..-105	138,0	235
MSA-..-..-125	148,0	250
MSA-..-..-140	155,5	265

Примечание: модули для данного держателя см. в разделе SA (стр. 88 - 100)

Запасные части

Держатели	Винт крепления модуля	Ключ	Форсунка
HMD-BMT-SD	AS 0070	T5220-IP	KMD 0825-3E

Запасные части

Модули	Винт крепления пластины	Ключ
MSA-..-..	SA5T	T5220-IP

Все размеры в мм

Варианты монтажа

Левосторонний модуль	Правосторонний модуль
Прямой монтаж	Прямой монтаж
Перевёрнутый монтаж	Перевёрнутый монтаж

Примечание: все показанные варианты монтажа возможны на одном держателе.

**Примечание: возможно изготовление специальных держателей по запросу.
Пожалуйста, заполните бланк запроса на стр 516 и отправьте нам,
или загрузите бланк с нашей страницы в интернете: www.arno.de/service/downloads**

HMD / HMSA - с внутренним охлаждением и ACS

Модуль может монтироваться с обеих сторон

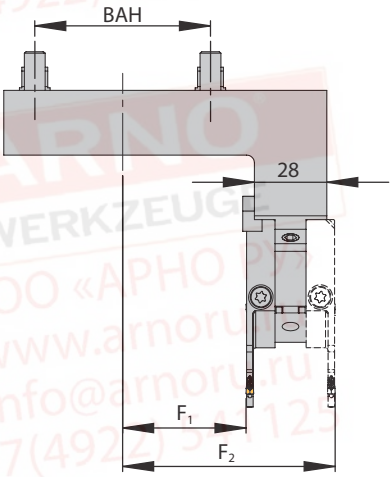

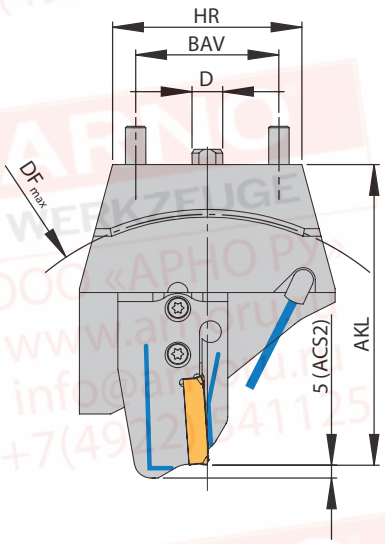

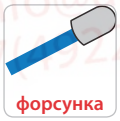

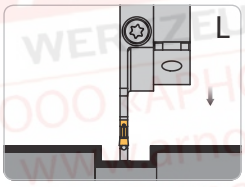

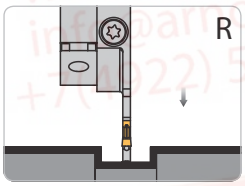

Держатель правостороннего исполнения и модуль левостороннего исполнения

Альтернативная установка правостороннего модуля

Базовые держатели

Артикул	BAH	BAV	HR	D	F1	F2	Модуль	PG 43
HMD-BMT-SDR-ACS	56	52	74	12	47,8	82,3	MSA-..-..-ACS.	●
HMSA-68-56-R-ACS	68	56	74	12	47,8	82,3	MSA-..-..-ACS.	●

Модули

$DF_{макс}$ = максимальный диаметр патрона и AKL = длина в сборе с модулем MSA-…

Артикул	HMSA / HMD...	
	AKL	$DF_{макс}$
MSA-..-..-32-ACS.	102,0	165
MSA-..-..-44-ACS.	107,0	175
MSA-..-..-52-ACS.	117,5	195
MSA-..-..-65-ACS.	117,5	195
MSA-..-..-69-ACS.	119,5	200
MSA-..-..-80-ACS.	125,0	210
MSA-..-..-90-ACS.	130,0	220
MSA-..-..-105-ACS.	138,0	230

Примечание: модули для данного держателя см. в разделе SA (стр. 88 - 100)

Запасные части

Держатели	Винт крепления модуля	Ключ	Уплотнительное кольцо	Форсунка	Заглушка
HMD-BMT-SDR-ACS	AS 0070	T5220-IP	OR 14X1,5P	KMD 0825-3E	ZS0818
HMSA-68-56-R-ACS	AS 0070	T5220-IP	OR 14X1,5P	KMD 0825-3E	ZS0818

Запасные части

Модули	Винт крепления пластины	Ключ
MSA-..-..	SA5T	T5220-IP

Все размеры в мм

Варианты монтажа

Левосторонний модуль	Правосторонний модуль
Прямой монтаж	Прямой монтаж
Перевёрнутый монтаж	Перевёрнутый монтаж

Примечание: все показанные варианты монтажа возможны на одном держателе.

**Примечание: возможно изготовление специальных держателей по запросу.
Пожалуйста, заполните бланк запроса на стр. 516 и отправьте нам,
или загрузите бланк с нашей страницы в интернете: www.arno.de/service/downloads**

HMSA - с ACS

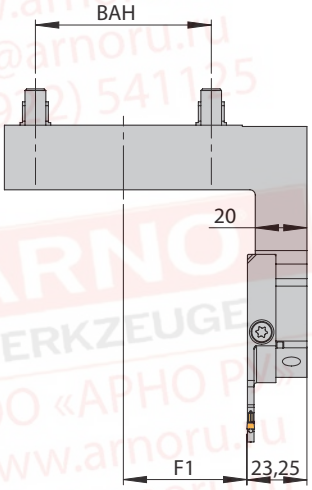

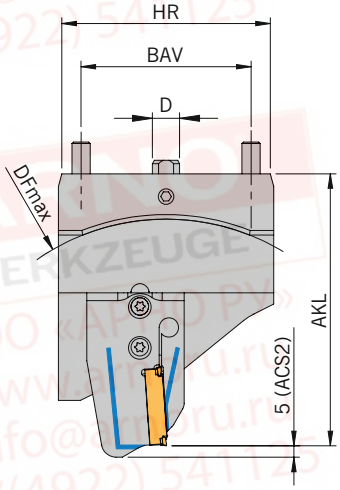

ACS

514 – 517

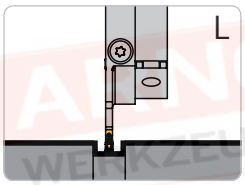

Держатель правостороннего исполнения и модуль левостороннего исполнения

НОВИНКА

Базовые держатели

Артикул	BAH	BAV	HR	D	F1	Модуль	PG 43
HMSA-60-75-R-MSA-SL-ACSN	60	75	92	12	47,8	MSA-SL-..-ACS.	●

Модули

$DF_{макс}$ = максимальный диаметр патрона и AKL = длина в сборе с модулем MSA-...

Артикул	HMSA...	
	AKL	$DF_{макс}$
MSA-..-..-32-ACS.	104,5	165
MSA-..-..-44-ACS.	109,5	175
MSA-..-..-52-ACS.	120,0	200
MSA-..-..-65-ACS.	120,0	200
MSA-..-..-69-ACS.	122,0	200
MSA-..-..-80-ACS.	127,5	210
MSA-..-..-90-ACS.	132,5	220
MSA-..-..-105-ACS.	140,5	235

Примечание: модули для данного держателя см. в разделе SA (стр. 88 - 100)

9

Запасные части

Держатели	Винт крепления модуля	Ключ	Уплотнительное кольцо
HMSA-60-75-R-MSA-SL-ACS	AS 0070	T5220-IP	OR 14X1,5P

Запасные части

Модули	Винт крепления пластины	Ключ
MSA-..-..	SA5T	T5220-IP

Варианты монтажа

Левосторонний модуль

Прямой монтаж

Перевёрнутый монтаж

Примечание: возможно изготовление специальных держателей по запросу.
Пожалуйста, заполните бланк запроса на стр. 516 и отправьте нам,
или загрузите бланк с нашей страницы в интернете: www.arno.de/service/downloads

HMSA - с внутренним охлаждением и ACS

Державка дает больше места при отрезных работах на контршпинделе

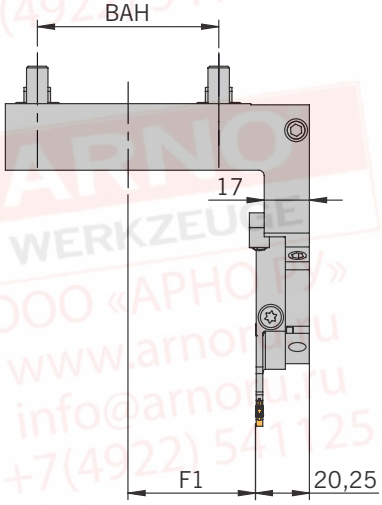

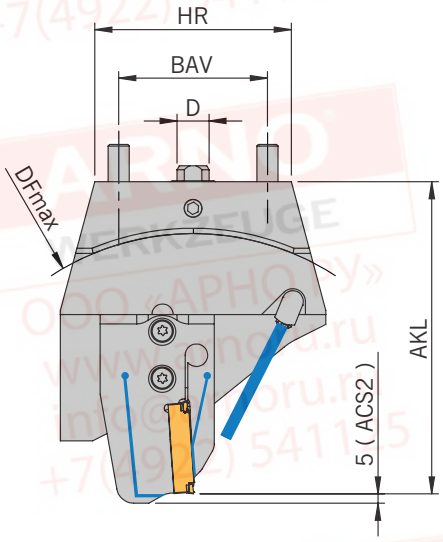

форсунка

514 – 517

ACS

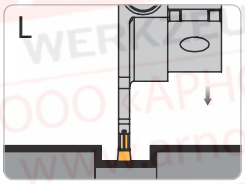

Держатель правостороннего исполнения и модуль левостороннего исполнения

Базовые держатели

Артикул	BAH	BAV	HR	D	F1	Модуль	PG 43
HMSA-68-56-R-MSA-SL-ACS-S01	68	56	74	12	47,8	MSA-SL-..-ACS.	●

Модули

$DF_{макс}$ = максимальный диаметр патрона и AKL = длина в сборе с модулем MSA-…

Артикул	HMSA...	
	AKL	$DF_{макс}$
MSA-..-..-32-ACS.	102,0	165
MSA-..-..-44-ACS.	107,0	175
MSA-..-..-52-ACS.	117,5	195
MSA-..-..-65-ACS.	117,5	195
MSA-..-..-69-ACS.	119,5	200
MSA-..-..-80-ACS.	125,0	210
MSA-..-..-90-ACS.	130,0	215
MSA-..-..-105-ACS.	138,0	230

Примечание: модули для данного держателя см. в разделе SA (стр. 88 - 100)

9

Запасные части

Держатели	Винт крепления модуля	Ключ	Уплотнительное кольцо	Форсунка
HMSA-68-56-R-MSA-SL-ACS-S01	AS 0070	T5220-IP	OR 14X1,5P	KMD 0820-4BJ

Запасные части

Модули	Винт крепления пластины	Ключ
MSA-..-..	SA5T	T5220-IP

Все размеры в мм

Варианты монтажа

Левосторонний модуль

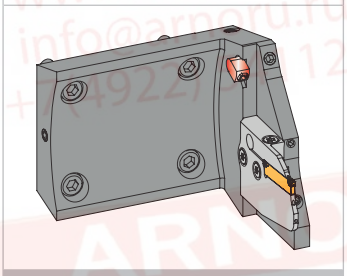

Прямой монтаж

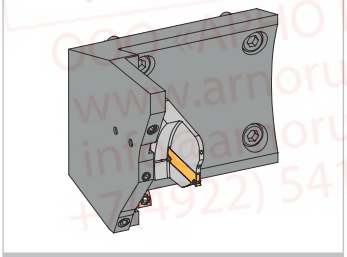

Перевёрнутый монтаж

Примечание: возможно изготовление специальных держателей по запросу.
Пожалуйста, заполните бланк запроса на стр. 516 и отправьте нам,
или загрузите бланк с нашей страницы в интернете: www.arno.de/service/downloads

HMSA - с ACS

Державка дает больше места при отрезных работах на контршпинделе

ACS
514 – 517

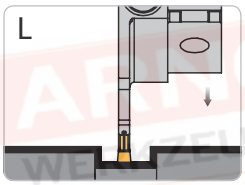

Держатель правостороннего исполнения и модуль левостороннего исполнения

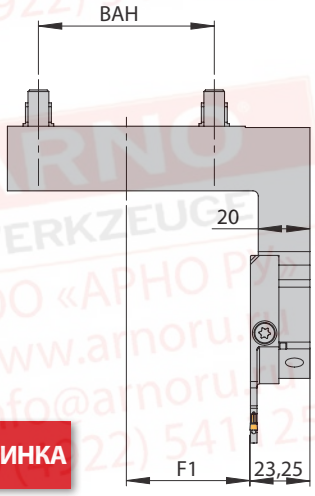

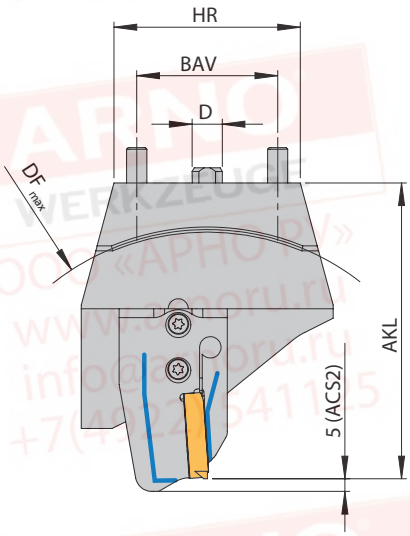

НОВИНКА

Базовые держатели

Артикул	BAH	BAV	HR	D	F1	Модуль	PG 43
HMSA-68-56-R-MSA-SL-ACSN	68	56	74	12	47,8	MSA-SL-..-ACS.	●

Модули

$DF_{макс}$ = максимальный диаметр патрона и AKL = длина в сборе с модулем MSA-…

Артикул	HMSA...	
	AKL	$DF_{макс}$
MSA-..-..-32-ACS.	102,0	165
MSA-..-..-44-ACS.	107,0	175
MSA-..-..-52-ACS.	117,5	195
MSA-..-..-65-ACS.	117,5	195
MSA-..-..-69-ACS.	119,5	200
MSA-..-..-80-ACS.	125,0	210
MSA-..-..-90-ACS.	130,0	220
MSA-..-..-105-ACS.	138,0	230

Примечание: модули для данного держателя см. в разделе SA (стр. 88 - 100)

9

Запасные части

Держатели	Винт крепления модуля	Ключ	Уплотнительное кольцо
HMSA-68-56-R-MSA-SL-ACS	AS 0070	T5220-IP	OR 14X1,5P

Запасные части

Модули	Винт крепления пластины	Ключ
MSA-..-..	SA5T	T5220-IP

Все размеры в мм

Варианты монтажа

Левосторонний модуль

Прямой монтаж

Перевёрнутый монтаж

Примечание: возможно изготовление специальных держателей по запросу.
Пожалуйста, заполните бланк запроса на стр. 516 и отправьте нам,
или загрузите бланк с нашей страницы в интернете: www.arno.de/service/downloads

NZ, NL - с внутренним охлаждением и ACS

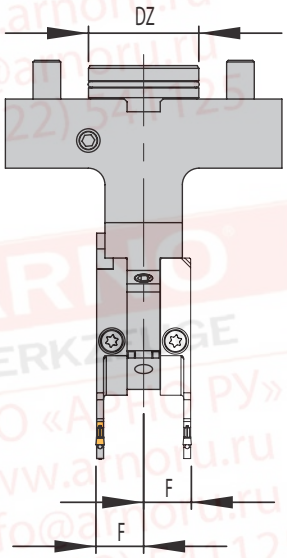

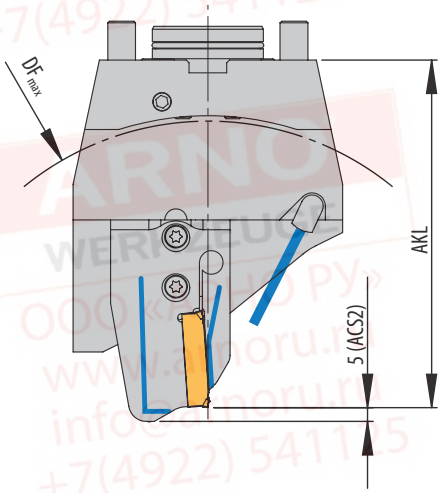

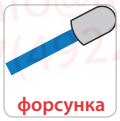

514 – 517

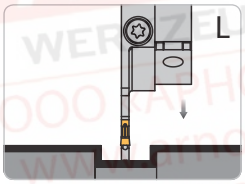

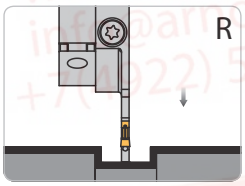

Модуль левостороннего исполнения

Держатель с возможностью регулировки высоты

Альтернативная установка правостороннего модуля

Базовые держатели

Артикул	DZ	F	Модуль	PG 43
HDM-NZ-BMT-SDS-ACS	40	17.3	MSA-..-..-ACS.	●
HDM-NL-BMT-SDS-ACS	60	17.3	MSA-..-..-ACS.	●

Модули

$DF_{макс}$ = максимальный диаметр патрона и AKL = длина в сборе с модулем MSA-...

Артикул	HDM-NZ...		HDM-NL...	
	AKL	$DF_{макс}$	AKL	$DF_{макс}$
MSA-..-..-32-ACS.	109,5	165	140,5	235
MSA-..-..-44-ACS.	114,5	175	145,5	245
MSA-..-..-52-ACS.	125,0	200	156,0	265
MSA-..-..-65-ACS.	125,0	200	156,0	265
MSA-..-..-69-ACS.	127,0	210	158,0	270
MSA-..-..-80-ACS.	132,5	210	163,5	280
MSA-..-..-90-ACS.	137,5	220	168,5	290
MSA-..-..-105-ACS.	145,5	235	176,5	305

Примечание: модули для данного держателя см. в разделе SA (стр. 88 - 100)

Запасные части

Держатели	Винт крепления модуля	Ключ	Уплотнительное кольцо	Форсунка
HDM-NZ-...-ACS	AS 0070	T5220-IP	OR 36 x 2 P	KMD 0825-3E
HDM-NL-...-ACS	AS 0070	T5220-IP	OR 54 x 3 P	KMD 0825-3E

Запасные части

Модули	Винт крепления пластины	Ключ
MSA-..-..	SA5T	T5220-IP

Все размеры в мм

Варианты монтажа

Левосторонний модуль	Правосторонний модуль
Прямой монтаж	Прямой монтаж
	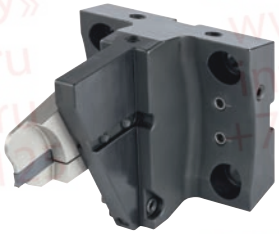
Перевёрнутый монтаж	Перевёрнутый монтаж

Примечание: возможно изготовление специальных держателей по запросу.
Пожалуйста, заполните бланк запроса на стр. 516 и отправьте нам,
или загрузите бланк с нашей страницы в интернете: www.arno.de/service/downloads

--> Рекомендации по применению смотрите на с. 528 / 529

NZ, NL - с внутренним охлаждением и ACS

Модуль может монтироваться с обеих сторон

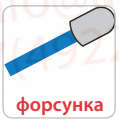

514 – 517

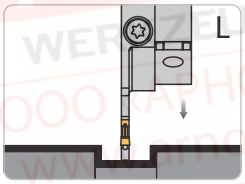

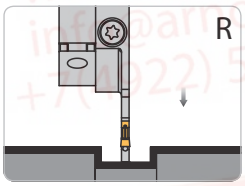

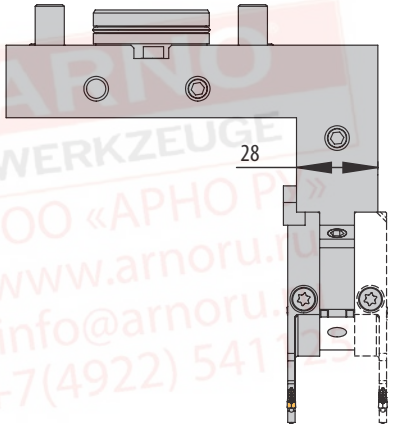

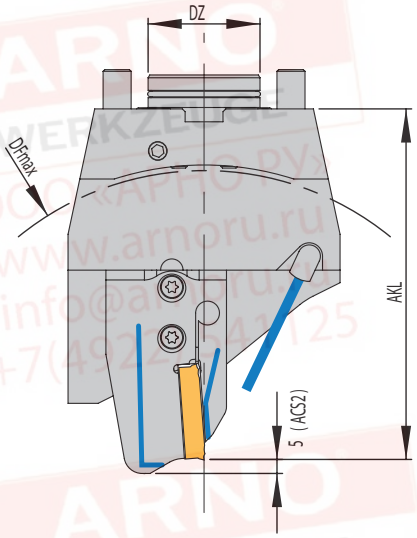

Держатель правостороннего исполнения и модуль левостороннего исполнения

Держатель с возможностью регулировки высоты

Альтернативная установка правостороннего модуля

Базовые держатели

Артикул	DZ	F1	F2	Модуль	PG 43
HDM-NZ-BMT-SDL-ACS	40	46,8	81,3	MSA-..-..-ACS.	●
HDM-NZ-BMT-SDR-ACS	40	46,8	81,3	MSA-..-..-ACS.	●
HDM-NL-BMT-SDL-ACS	60	60,8	95,3	MSA-..-..-ACS.	●
HDM-NL-BMT-SDR-ACS	60	60,8	95,3	MSA-..-..-ACS.	●

Модули

$DF_{макс}$ = максимальный диаметр патрона и AKL = длина в сборе с модулем MSA-...

Артикул	HDM-NZ...		HDM-NL...	
	AKL	$DF_{макс}$	AKL	$DF_{макс}$
MSA-..-..-32-ACS.	109,5	165	140,5	235
MSA-..-..-44-ACS.	114,5	175	145,5	245
MSA-..-..-52-ACS.	125,0	200	156,0	265
MSA-..-..-65-ACS.	125,0	200	156,0	265
MSA-..-..-69-ACS.	127,0	210	158,0	270
MSA-..-..-80-ACS.	132,5	210	163,5	280
MSA-..-..-90-ACS.	137,5	220	168,5	290
MSA-..-..-105-ACS.	145,5	235	176,5	305

Примечание: модули для данного держателя см. в разделе SA (стр 88 - 100)

Запасные части

Держатели	Винт крепления модуля	Ключ	Уплотнительное кольцо	Форсунка
HDM-NL-..-SDR/L-ACS	AS 0070	T5220-IP	OR 36 x 2 P	KMD 0825-3E
HDM-NZ-..-SDR/L-ACS	AS 0070	T5220-IP	OR 54 x 3 P	KMD 0825-3E

Запасные части

Модули	Винт крепления пластины	Ключ
MSA-..-..	SA5T	T5220-IP

Все размеры в мм

Варианты монтажа

Держатель левостороннего исполнения		Держатель правостороннего исполнения	
HDM-NZ-BMT-SDL-ACS		HDM-NZ-BMT-SDR-ACS	
HDM-NL-BMT-SDL-ACS		HDM-NL-BMT-SDR-ACS	
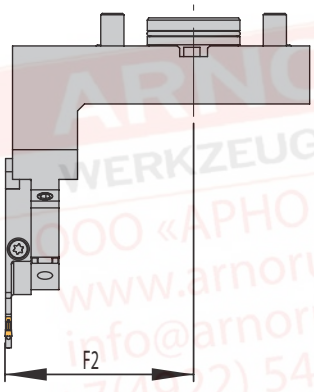	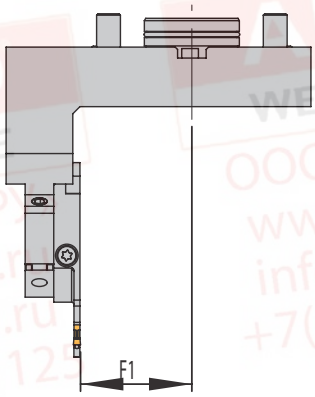	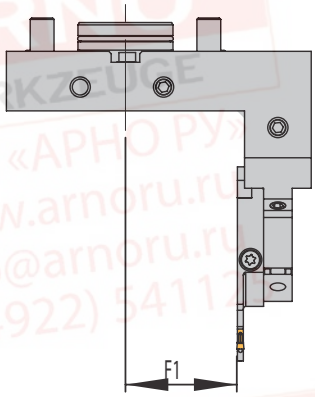	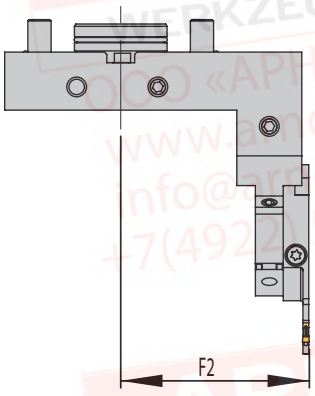
Левосторонний модуль	Правосторонний модуль	Левосторонний модуль	Правосторонний модуль
Прямой монтаж	Прямой монтаж	Прямой монтаж	Прямой монтаж
Перевёрнутый монтаж	Перевёрнутый монтаж	Перевёрнутый монтаж	Перевёрнутый монтаж

**Примечание: возможно изготовление специальных держателей по запросу.
Пожалуйста, заполните бланк запроса на стр. 516 и отправьте нам,
или загрузите бланк с нашей страницы в интернете: www.arno.de/service/downloads**

--> Рекомендации по применению смотрите на с. 528 / 529

9

NZ - с внутренним охлаждением и ACS

больше места при отрезных работах на контршпинделе

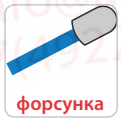

514 – 517

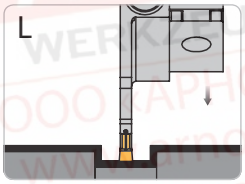

Держатель правостороннего исполнения и модуль левостороннего исполнения

Держатель с возможностью регулировки высоты

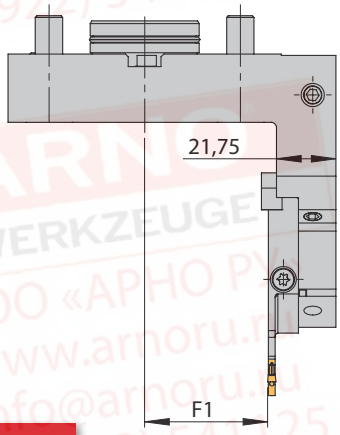

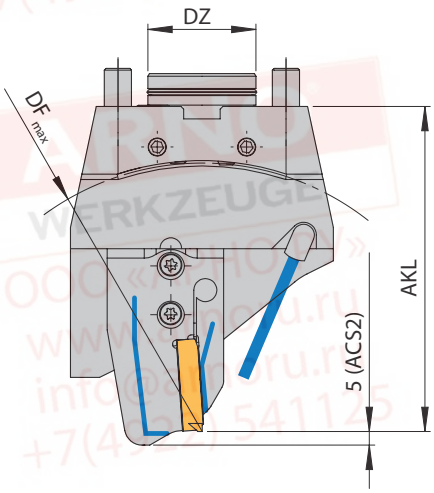

НОВИНКА

Базовые держатели

Артикул	DZ	F1	Модуль	PG 43
HDM-NZ-BMT-R-MSA-SL-ACS N	40	45	MSA-SL-..-ACS.	●

Модули

$DF_{макс}$ = максимальный диаметр патрона и AKL = длина в сборе с модулем MSA-…

Артикул	HDM-NZ...	
	AKL	$DF_{макс}$
MSA-..-..-32-ACS.	104,5	155
MSA-..-..-44-ACS.	109,5	165
MSA-..-..-52-ACS.	120,0	190
MSA-..-..-65-ACS.	120,0	190
MSA-..-..-69-ACS.	122,0	200
MSA-..-..-80-ACS.	127,5	205
MSA-..-..-90-ACS.	132,5	215
MSA-..-..-105-ACS.	140,5	225

Примечание: модули для данного держателя см. в разделе SA (стр. 88 - 100)

9

Запасные части

Держатели	Винт крепления модуля	Ключ	Уплотнительное кольцо	Форсунка
HDM-NZ-..-ACS	AS 0070	T5220-IP	OR 36X2 P	KMD 0825-3E

Запасные части

Модули	Винт крепления пластины	Ключ
MSA-..-..	SA5T	T5220-IP

Все размеры в мм

Варианты монтажа

Правосторонний модуль

Прямой монтаж

Перевёрнутый монтаж

Примечание: возможно изготовление специальных держателей по запросу.
Пожалуйста, заполните бланк запроса на стр. 516 и отправьте нам,
или загрузите бланк с нашей страницы в интернете: www.arno.de/service/downloads

--> Рекомендации по применению смотрите на с. 528 / 529

Все размеры в мм

HMU - с внутренним охлаждением и ACS

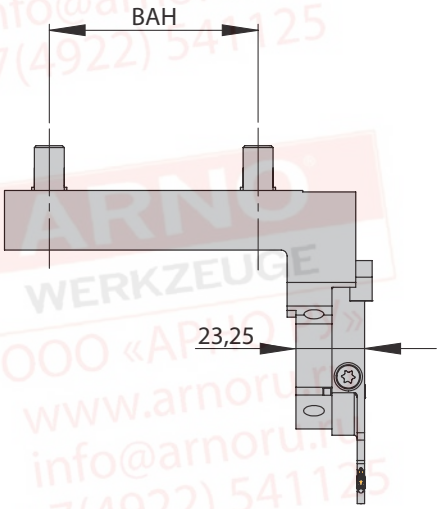

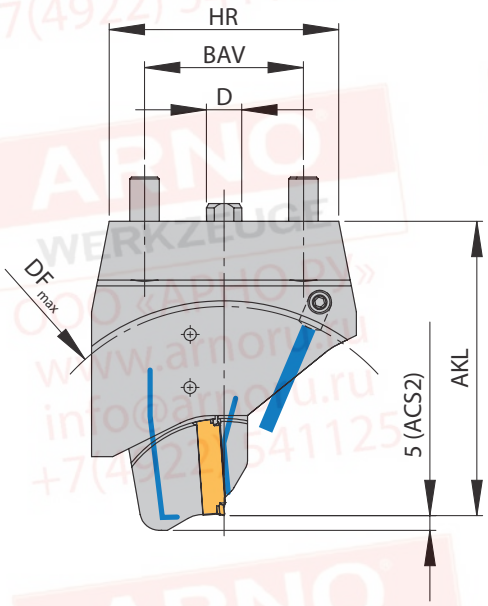

форсунка

514 – 517

ACS

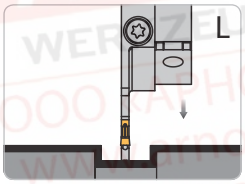

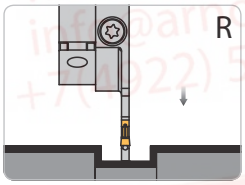

Держатель и модуль правостороннего исполнения

Базовые держатели

Артикул	BAH	BAV	HR	D	F2	Модуль	PG 43
HMU-70-54-L/R-ACS	70	54	78	12	71	MSA-SL/R-..-ACS.	●

Модули

$DF_{макс}$ = максимальный диаметр патрона и AKL = длина в сборе с модулем MSA-…

Артикул	HMU...	
	AKL	$DF_{макс}$
MSA-..-..-32-ACS.	84,5	110
MSA-..-..-44-ACS.	89,5	120
MSA-..-..-52-ACS.	100,0	140
MSA-..-..-65-ACS.	100,0	140
MSA-..-..-69-ACS.	102,0	145
MSA-..-..-80-ACS.	107,5	155
MSA-..-..-90-ACS.	112,5	160
MSA-..-..-105-ACS.	120,5	175

Примечание: модули для данного держателя см. в разделе SA (стр. 88 - 100)

Запасные части

Держатели	Винт крепления модуля	Ключ	Уплотнительное кольцо	Форсунка	Заглушка
HMU-70-54-.-ACS	AS 0070	T5220-IP	OR 14X1,5P	KMD 0825-3E	ZS0818

Запасные части

Модули	Винт крепления пластины	Ключ
MSA-..-..	SA5T	T5220-IP

Варианты монтажа

Держатель левостороннего исполнения	Держатель правостороннего исполнения
HMU-70-54-L-ACS	HMU-70-54-R-ACS
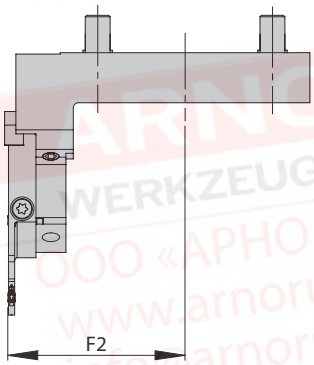	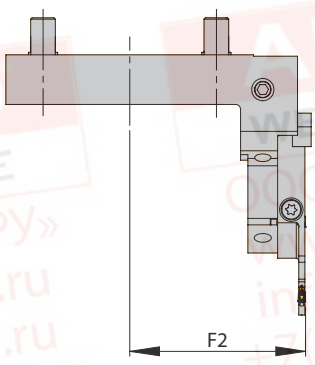
Левосторонний модуль	Правосторонний модуль
Прямой монтаж	Прямой монтаж
Перевёрнутый монтаж	Перевёрнутый монтаж

Примечание: возможно изготовление специальных держателей по запросу.
Пожалуйста, заполните бланк запроса на стр. 516 и отправьте нам,
или загрузите бланк с нашей страницы в интернете: www.arno.de/service/downloads

Все размеры в мм

HMU - с внутренним охлаждением и ACS

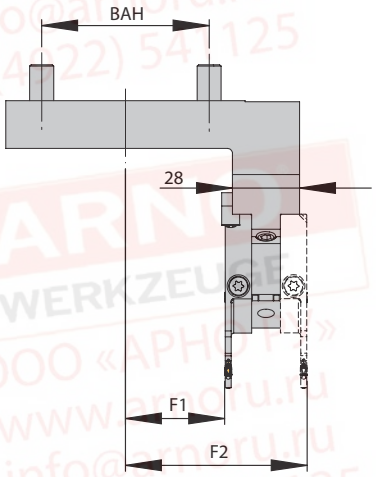

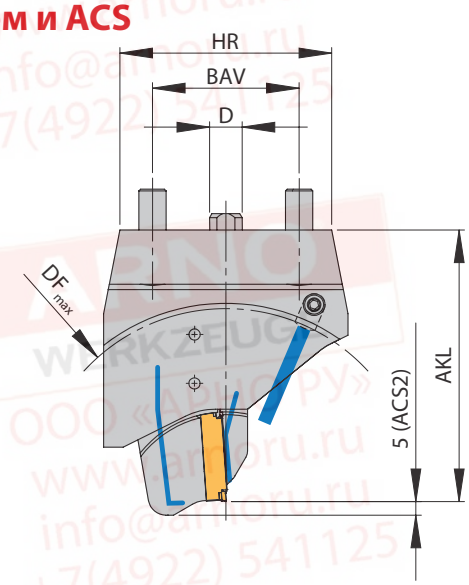

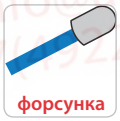

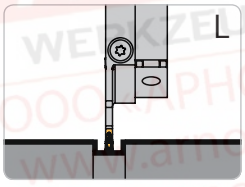

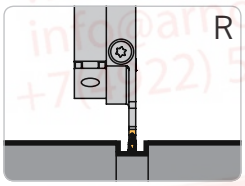

Держатель правостороннего исполнения и модуль левостороннего исполнения

Альтернативная установка правостороннего модуля

НОВИНКА

Базовые держатели

Артикул	BAH	BAV	HR	D	F1	F2	Модуль	PG 43
HMU-70-54-122,5-R-ACSN	70	54	78	12	41,5	76	MSA-..-..-ACS.	●

Модули

$DF_{макс}$ = максимальный диаметр патрона и AKL = длина в сборе с модулем MSA-…

Артикул	HMU...	
	AKL	$DF_{макс}$
MSA-..-..-32-ACS.	99,5	155
MSA-..-..-44-ACS.	104,5	165
MSA-..-..-52-ACS.	115,0	185
MSA-..-..-65-ACS.	115,0	185
MSA-..-..-69-ACS.	117,0	190
MSA-..-..-80-ACS.	122,5	200
MSA-..-..-90-ACS.	127,5	210
MSA-..-..-105-ACS.	135,5	225

Примечание: модули для данного держателя см. в разделе SA (стр. 88 - 100)

Запасные части

Держатели	Винт крепления модуля	Ключ	Уплотнительное кольцо	Форсунка	Заглушка
HMU-70-54-122,5-R-ACS	AS 0070	T5220-IP	OR 14X1,5P	KMD 0825-3E	ZS0818

Запасные части

Модули	Винт крепления пластины	Ключ
MSA-..-..	SA5T	T5220-IP

Варианты монтажа

Левосторонний модуль	Правосторонний модуль
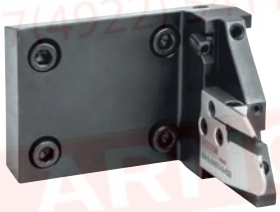	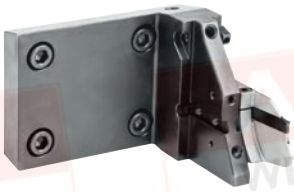
Прямой монтаж	Прямой монтаж
Перевёрнутый монтаж	Перевёрнутый монтаж

Примечание: возможно изготовление специальных держателей по запросу.
Пожалуйста, заполните бланк запроса на стр. 516 и отправьте нам,
или загрузите бланк с нашей страницы в интернете: www.arno.de/service/downloads

WT100/WY100/WT150 - с внутренним охлаждением

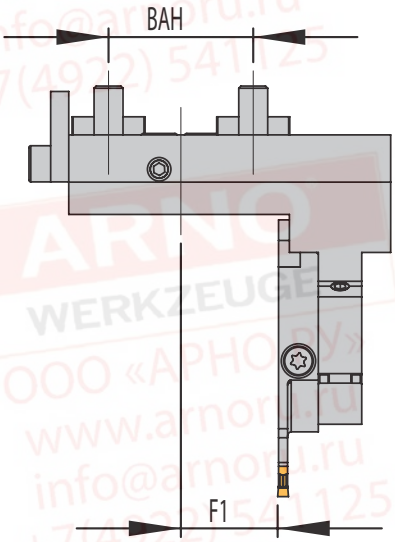

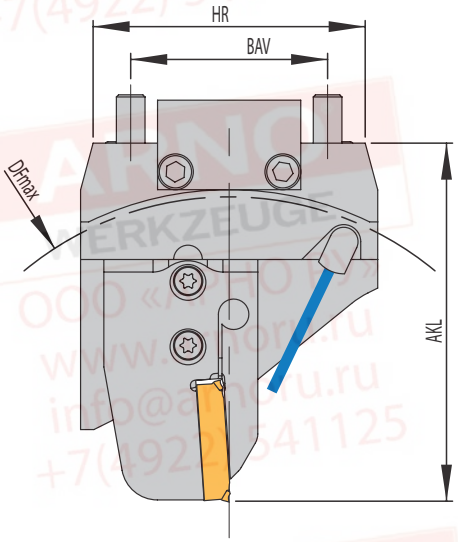

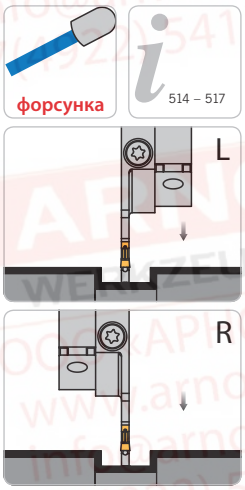

Держатель правостороннего исполнения и модуль левостороннего исполнения

Базовые держатели

Артикул	BAH	BAV	HR	F1	F2	Модуль	PG 43
HNSA-RB62-L/R	40	55	76	26,8	61,3	MSA-..-..	●
HNSA-RB80-R	50	60	80	33,8	68,3	MSA-..-..	●

Модули

$DF_{макс}$ = максимальный диаметр патрона и AKL = длина в сборе с модулем MSA-...

Артикул	HNSA-RB62...		HNSA-RB80...	
	AKL	$DF_{макс}$	AKL	$DF_{макс}$
MSA-..-..-32	84,5	135	87,0	140
MSA-..-..-44	89,5	145	92,0	150
MSA-..-..-52	100,0	165	102,5	170
MSA-..-..-65	100,0	165	102,5	170
MSA-..-..-80	107,5	180	110,0	185
MSA-..-..-105	120,5	205	123,0	210
MSA-..-..-125	130,5	225	133,0	230
MSA-..-..-140	138,0	240	140,5	245

Примечание: модули для данного держателя см. в разделе SA (стр. 88 - 100)

Запасные части

Держатели	Винт крепления модуля	Ключ	Уплотнительное кольцо	Форсунка
HNSA-RB62-.	AS 0070	T5220-IP	OR 8X1,5 P	KMD 0825-3E
HNSA-RB80-R	AS 0070	T5220-IP	OR 8X1,5 P	KMD 0825-3E

Запасные части

Модули	Винт крепления пластины	Ключ
MSA-..-..	SA5T	T5220-IP

Варианты монтажа

Держатель левостороннего исполнения		Держатель правостороннего исполнения	
HNSA-RB62-L	HNSA-RB62-L	HNSA-RB62-R	HNSA-RB62-R
		HNSA-RB80-R	HNSA-RB80-R
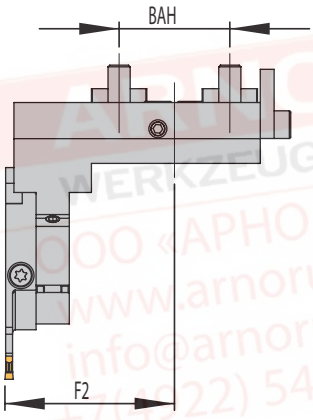	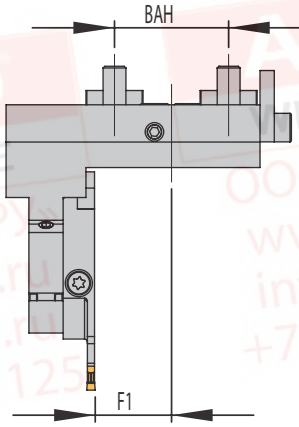	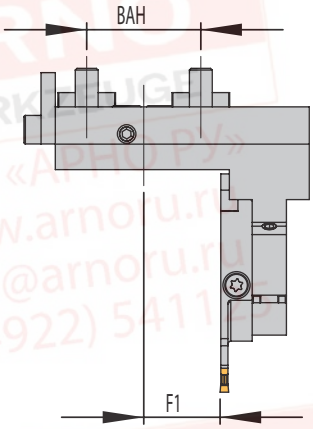	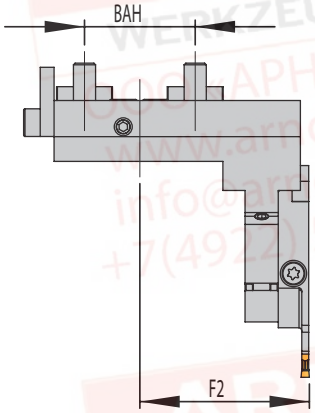
Левосторонний модуль	Правосторонний модуль	Левосторонний модуль	Правосторонний модуль
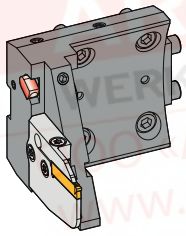	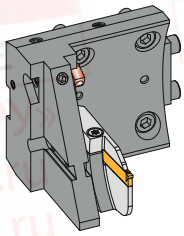	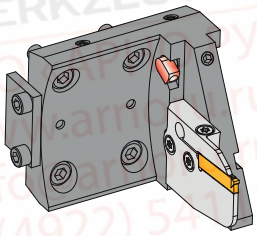	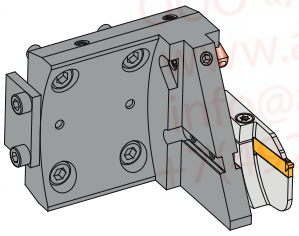
Прямой монтаж	Прямой монтаж	Прямой монтаж	Прямой монтаж
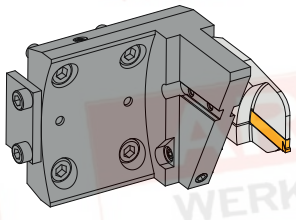	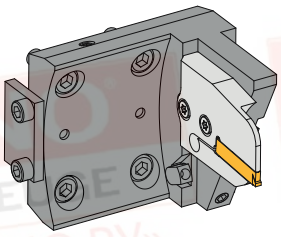	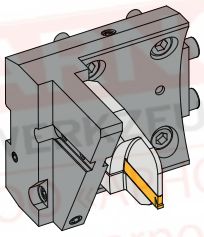	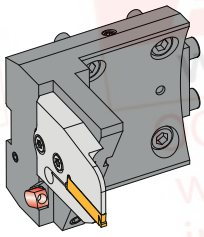
Перевёрнутый монтаж	Перевёрнутый монтаж	Перевёрнутый монтаж	Перевёрнутый монтаж

Примечание: возможно изготовление специальных держателей по запросу.
Пожалуйста, заполните бланк запроса на стр. 516 и отправьте нам,
или загрузите бланк с нашей страницы в интернете: www.arno.de/service/downloads

RB62 / RB80 - с внутренним охлаждением и ACS

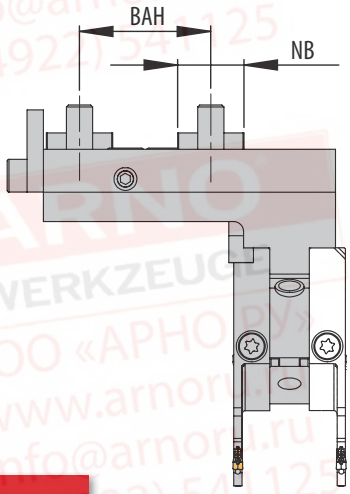

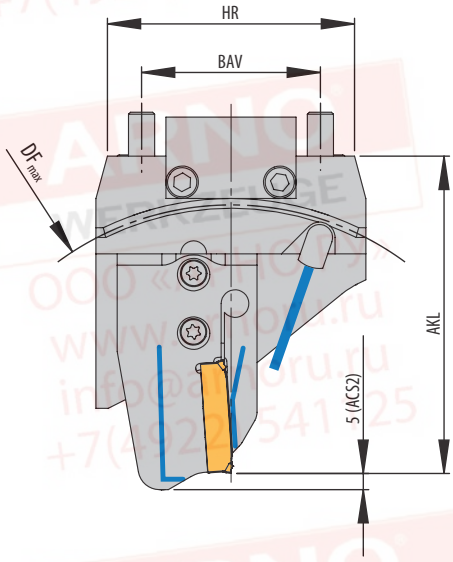

НОВИНКА

форсунка

514 – 517

ACS

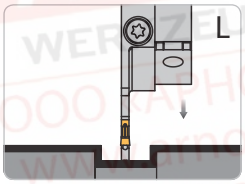

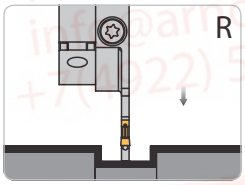

Держатель правостороннего исполнения и модуль левостороннего исполнения

Альтернативная установка правостороннего модуля

Базовые держатели

Артикул	BAH	BAV	HR	NB	F1	F2	Модуль	PG 43
HNSA-RB62-SDL/R-ACS	40	55	76	20	26,8	61,3	MSA-..-..-ACS.	●
HNSA-RB80-SDL/R-ACSN	50	60	80	20	33,8	68,3	MSA-..-..-ACS.	●

Модули

$DF_{макс}$ = максимальный диаметр патрона и AKL = длина в сборе с модулем MSA-…

Артикул	HNSA-RB62...		HNSA-RB80...	
	AKL	$DF_{макс}$	AKL	$DF_{макс}$
MSA-..-..-32-ACS.	82,0	135	87,0	140
MSA-..-..-44-ACS.	87,0	145	92,0	150
MSA-..-..-52-ACS.	97,5	165	102,5	170
MSA-..-..-65-ACS.	97,5	165	102,5	170
MSA-..-..-69-ACS.	99,5	165	104,5	175
MSA-..-..-80-ACS.	105,0	180	110,0	185
MSA-..-..-90-ACS.	110,0	190	115,0	195
MSA-..-..-105-ACS.	118,0	205	123,0	210

Примечание: модули для данного держателя см. в разделе SA (стр. 88 - 100)

9

Запасные части

Держатели	Винт крепления модуля	Ключ	Уплотнительное кольцо	Форсунка
HNSA-RB62-SD.-ACS	AS 0070	T5220-IP	OR 8X1,5 P	KMD 0825-3E
HNSA-RB80-SD.-ACS	AS 0070	T5220-IP	OR 8X1,5 P	KMD 0825-3E

Запасные части

Модули	Винт крепления пластины	Ключ
MSA-..-..	SA5T	T5220-IP

Все размеры в мм

Варианты монтажа

Держатель левостороннего исполнения		Держатель правостороннего исполнения	
HNSA-RB62_SDL-ACS	HNSA-RB62_SDL-ACS	HNSA-RB62-SDR-ACS	HNSA-RB62-SDR-ACS
HNSA-RB80-SDL-ACS	HNSA-RB80-SDL-ACS	HNSA-RB80-SDR-ACS	HNSA-RB80-SDR-ACS
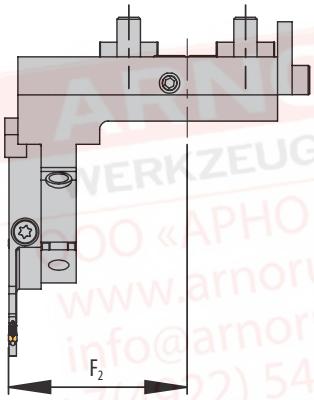	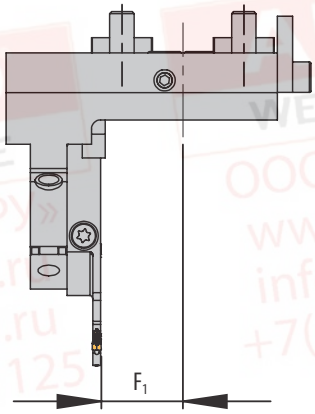	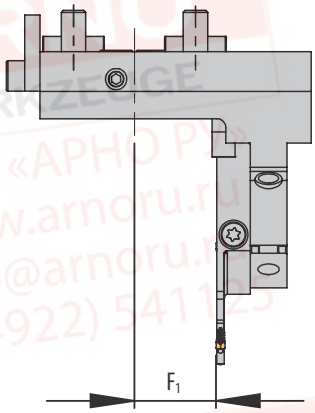	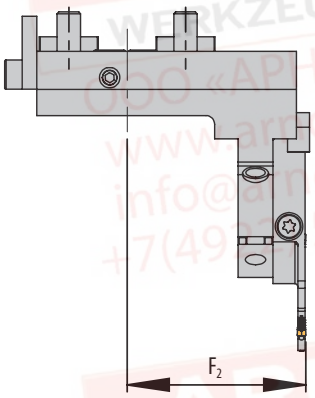
Левосторонний модуль	Правосторонний модуль	Левосторонний модуль	Правосторонний модуль
Прямой монтаж	Прямой монтаж	Прямой монтаж	Прямой монтаж
		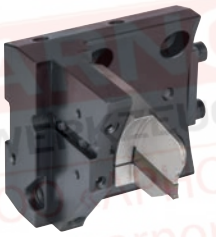	
Перевёрнутый монтаж	Перевёрнутый монтаж	Перевёрнутый монтаж	Перевёрнутый монтаж

Примечание: возможно изготовление специальных держателей по запросу.
Пожалуйста, заполните бланк запроса на стр. 516 и отправьте нам,
или загрузите бланк с нашей страницы в интернете: www.arno.de/service/downloads

MS22 / MS32-40 / MS52 - с внутренним охлаждением и ACS

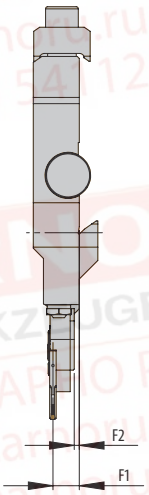

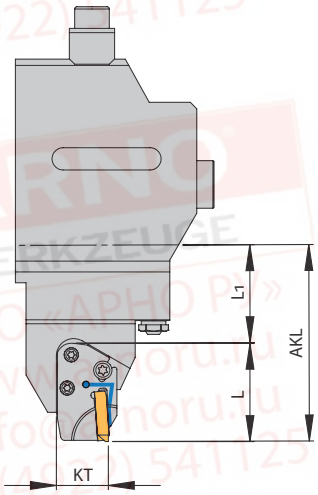

форсунка

514 – 517

ACS

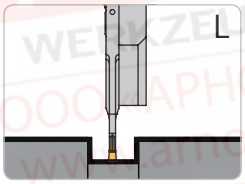

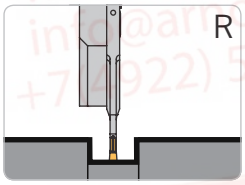

Показано левостороннее исполнение
Модуль левостороннего исполнения
Держатель с возможностью регулировки высоты

НОВИНКА

Базовые держатели

Артикул	Место резания	L1	F1	F2	KT	Модуль	PG 43
MS22-W5190231-MSA-IN-ACS	MS22	44,2	8,4	-2,0	24	MSA-IL/ILL-..-ACS.	●
MS32-40-W5190233-MSA-IN-ACS	MS32-40	45,5	12,9	2,5	24	MSA-IL/ILL-..-ACS.	●
MS52-W5190260-MSA-IL-ACSN	MS 52	35,5	8,9	0,5	24	MSA-IL/ILL-..-ACS.	●
MS52-W5190261-MSA-IR-ACSN	MS 52	35,5	2,1	0,5	24	MSA-IR/IRR-..-ACS.	●
MS52-W5190244-MSA-IN-ACS	MS52	67,5	6,9	-3,5	24	MSA-IL/ILL-..-ACS.	●

Модули

AKL (Максимальный вылет) = L (Длина модуля) + L1

Артикул	MS22...	MS32-40...	MS52... короткий	MS52... длинный
	AKL	AKL	AKL	AKL
MSA-I..-SA1602-L45,5-22-ACS.	89,7	–	–	–
MSA-I..-SA2402-L45,5-32-ACS.	–	91	–	–
MSA-I..-SA2402-L48,5-42-ACS.	–	94	–	–
MSA-I..-SA2403-L45,5-32-ACS.	–	91	–	–
MSA-I..-SA2403-L48,5-42-ACS.	–	94	–	–
MSA-I..-SA3502-L55-52-ACS.	–	–	90,5	–
MSA-I..-SA3502-L55-52-ACS.	–	–	90,5	–
MSA-I..-SA3503-L55-52-ACS.	–	–	90,5	–
MSA-I..-SA3503-L55-52-ACS.	–	–	90,5	–
MSA-I..-SA3502-L55-52-ACS.	–	–	-	122,5
MSA-I..-SA3503-L55-52-ACS.	–	–	-	122,5

Примечание: модули для данного держателя см. в разделе SA (стр. 88 - 100)

Запасные части

Держатели	Винт крепления модуля	Ключ
MS..	2 x AS 0049 / AS 0050*	T5220-IP

*** Альтернативный AS 0050D (двухсторонний IP20)**

Варианты монтажа

Держатель левостороннего исполнения	Держатель правостороннего исполнения
MS22-W5190231-MSA-IN-ACS	MS52-W5190261-MSA-IR-ACS
MS32-40-W5190233-MSA-IN-ACS	
MS52-W5190260-MSA-IL-ACS	
MS52-W5190244-MSA-IN-ACS	
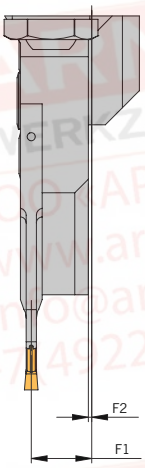	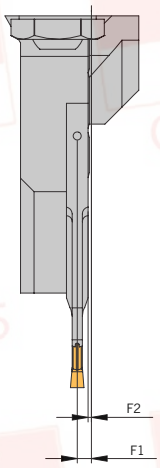
Левосторонний модуль	Правосторонний модуль
Прямой монтаж	Прямой монтаж

Примечание: возможно изготовление специальных держателей по запросу.
Пожалуйста, заполните бланк запроса на стр. 516 и отправьте нам,
или загрузите бланк с нашей страницы в интернете: www.arno.de/service/downloads

--> Рекомендации по применению смотрите на с. 536 / 537

Все размеры в мм

Упорная пластина для MS-креплений

514 – 517

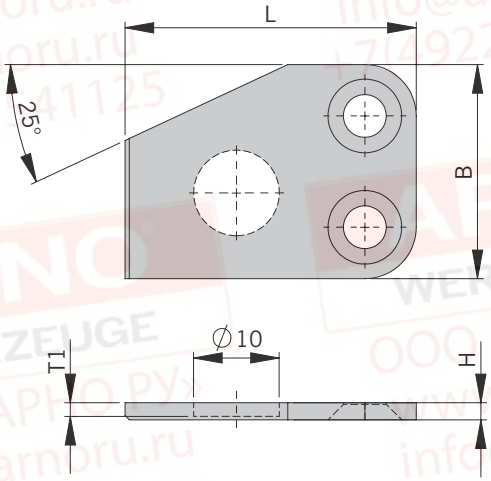

Держатели

Артикул	L	B	H	T1	PG 37
ASP-MS01	30	25	2	2	●
ASP-MS02	34	25	2	2	●
ASP-MS03	30	25	2	1,6	●
ASP-MS04	34	25	2	1,6	●

Варианты монтажа

Левосторонний модуль	Правосторонний модуль
	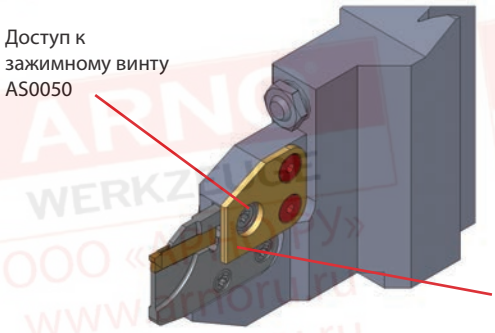
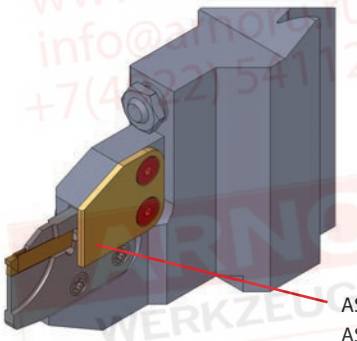	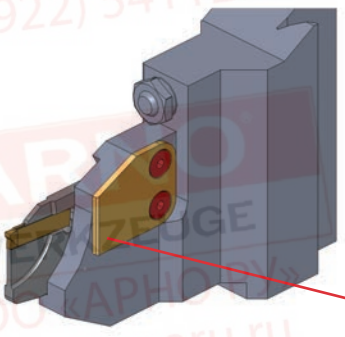

ARNO®
WERKZEUGE

Подробную информацию ищите на сайте: www.arnoru.ru

GWS02/GWS09/GWS41 - с внутренним охлаждением и ACS

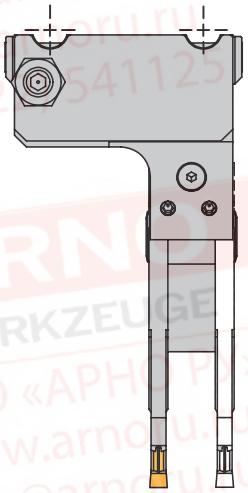

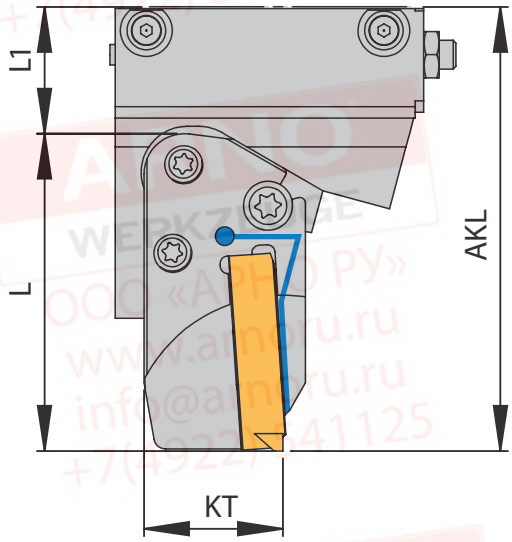

ACS

514 – 517

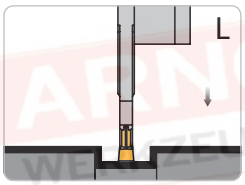

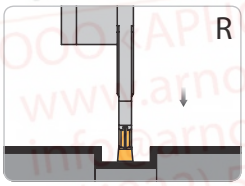

Держатель праостороннего исполнения и модуль левостороннего исполнения

Держатель с возможностью регулировки высоты

Альтернативная установка правостороннего модуля

Базовые держатели

Артикул	Место резания	L1	F1	F2	KT	Модуль	PG 43
GWS02R-EQ02001-MSA-IN-ACS	GWS02	14	3,6	7,6	24	MSA-I.-..-ACS.	●
GWS02R-EQ02002-MSA-IN-ACS	GWS02	22	3,6	7,6	24	MSA-I.-..-ACS.	●
GWS09R-EQ09001-MSA-IN-ACS	GWS09	14	3,6	7,6	24	MSA-I.-..-ACS.	●
GWS41R-EQ41002-MSA-IN-ACS	GWS41	22	3,6	7,6	24	MSA-I.-..-ACS.	●
GWS41L-EQ41001-MSA-IN-ACS	GWS41	22	3,6	7,6	24	MSA-I.-..-ACS.	○

Модули

AKL (Максимальный вылет) = L (Длина модуля) + L1

Модули	GWS02R-EQ02001...	GWS02R-EQ02002...	GWS09R-EQ09001...	GWS41R-EQ41002...	GWS41L-EQ41001...
	AKL	AKL	AKL	AKL	AKL
MSA-I.-L37-..-ACS.	51,0	59,0	51,0	59,0	59,0
MSA-I.-L41-..-ACS.	55,0	63,0	55,0	63,0	63,0
MSA-I.-L43,5-..-ACS.	57,0	56,5	57,5	65,5	65,5
MSA-I.-L44-..-ACS.	58,0	66,0	58,0	66,0	66,0
MSA-I.-L45,5-..-ACS.	59,5	67,5	59,5	67,5	67,5
MSA-I.-L48,5-..-ACS.	62,5	70,5	62,5	70,5	70,5
MSA-I.-L55-..-ACS.	69,0	77,0	69,0	77,0	77,0

Примечание: модули для данного держателя см. в разделе SA (стр. 88 - 100)

Запасные части

Держатели	Винт крепления модуля	Ключ
GWS..	2 x AS 0049 / 1 x AS 0050 *	T5220-IP

*** Альтернативный AS 0050D (двухсторонний IP20)**

Варианты монтажа

Держатель левостороннего исполнения		Держатель правостороннего исполнения	
GWS41L-EQ41001-MSA-IN-ACS	GWS41L-EQ41001-MSA-IN-ACS	GWS02R-EQ02001-MSA-IN-ACS	GWS02R-EQ02001-MSA-IN-ACS
		GWS02R_EQ02002-MSA-IN-ACS	GWS02R_EQ02002-MSA-IN-ACS
		GWS09R-EQ09001-MSA-IN-ACS	GWS09R-EQ09001-MSA-IN-ACS
		GWS41R-EQ41002-MSA-IN-ACS	GWS41R-EQ41002-MSA-IN-ACS
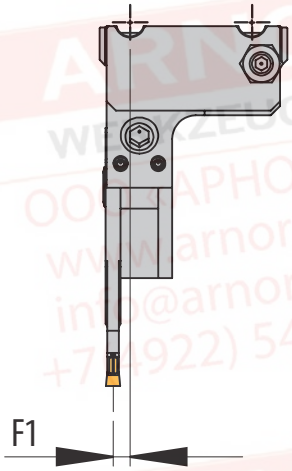	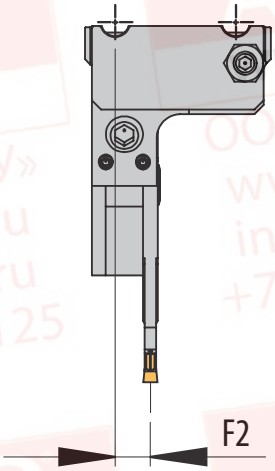	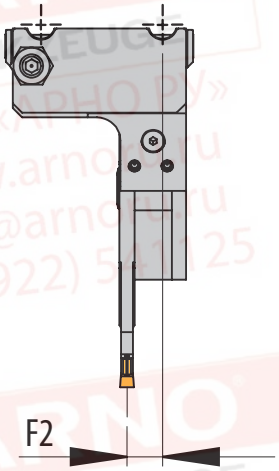	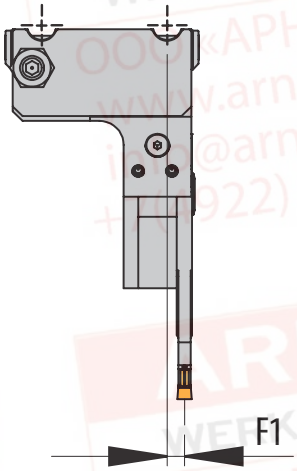
Левосторонний модуль	Правосторонний модуль	Левосторонний модуль	Правосторонний модуль
Прямой монтаж	Прямой монтаж	Прямой монтаж	Прямой монтаж

Примечание: все показанные варианты монтажа возможны на одном держателе.

**Примечание: возможно изготовление специальных держателей по запросу.
Пожалуйста, заполните бланк запроса на стр. 516 и отправьте нам,
или загрузите бланк с нашей страницы в интернете: www.arno.de/service/downloads**

--> Рекомендации по применению смотрите на с 536 / 537

GWS202 - с внутренним охлаждением и ACS

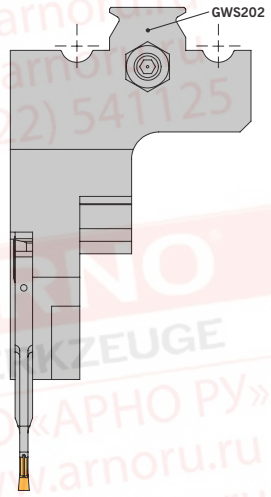

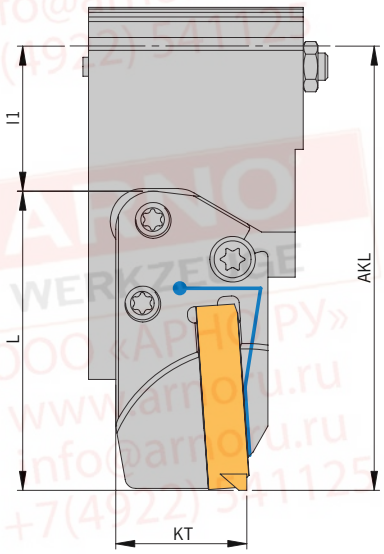

ACS

514 – 517

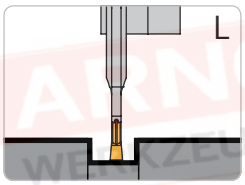

Держатель и модуль левостороннего исполнения

Держатель с возможностью регулировки высоты

НОВИНКА

Базовые держатели

Артикул	Место резания	L1	F1	KT	Модуль	PG 43
GWS202L-EQ202001-MSA-IN-ACSN	GWS202	26,5	9,8	24	MSA-IL/ILL-..-ACS.	●

Модули

AKL (Максимальный вылет) = L (Длина модуля) + L1

Модули	GWS202...	
	AKL[1)]	F-Размер
MSA-I.-L37-..-ACS.	63,5	
MSA-I.-L41-..-ACS.	67,5	
MSA-I.-L43,5-..-ACS.	69,0	
MSA-I.-L44-..-ACS.	70,5	2.)
MSA-I.-L45,5-..-ACS.	72,0	
MSA-I.-L48,5-..-ACS.	75,0	
MSA-I.-L55-52-..-ACS.	81,5	

1.) расчет модулей, не включенных в список AKL: AKL = l1 + L (длина модуля)

2.) расчет размера F при MSA-IL/IR: F = F1 + EB/2 (EB/2 = половина EB модуля) расчет размера F при MSA-ILL/IRR: F = F1 + 1,6 (1,6 = половина ширины (b2) модуля)

Примечание: модули для данного держателя см. в разделе SA (стр. 88 - 100)

Запасные части

Держатели	Винт крепления модуля	Ключ
GWS..	2 x AS 0049 / 1 x AS 0050*	T5220-IP

* Альтернативный AS 0050D (двухсторонний IP20)

Варианты монтажа

Держатель левостороннего исполнения

GWS202L-EQ202001-MSA-IN-ACS

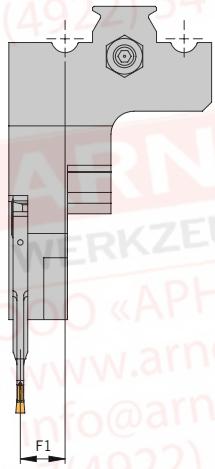

Левосторонний модуль

Прямой монтаж

Примечание: возможно изготовление специальных держателей по запросу.
Пожалуйста, заполните бланк запроса на стр. 516 и отправьте нам,
или загрузите бланк с нашей страницы в интернете: www.arno.de/service/downloads

--> Рекомендации по применению смотрите на с. 536 / 537

Все размеры в мм

Артикул	PG 11
Форсунка	
KMD 0516	●
KMD 0519	●
KMD 0820-4BJ	●
KMD 0825-3E	●
KMD 0830	●

Артикул	PG 11
Винт	
AS 0020	●
AS 0022	●
AS 0049	●
AS 0050	●
AS 0050D	●
AS 0070	●
DIN912 M5x16-12.9	●
DIN912 M6X20-12.9	●
DIN912-M3X3-A2	●
DIN912-M4X12-12.9	●
G104	●
G111	●

Артикул	PG 11
Ключ	
KP 1321	●
KP 5421	●
T5115-IP	●
T5120-IP	●
T5215-IP	●
T5220-IP	●

Артикул	PG 11
Заглушка	
ZS0512G	●
ZS0818	●
ZS0820G	●

Артикул	PG 11
Уплотнительное кольцо	
OR 7X1,5 P	●
OR 7X2 P	●
OR 8x1-NBR70	●
OR 8X1,5 P	●
OR 9X1,5 P	●
OR 10,82X1,78P	●
OR 14,82X1,78-NBR70	●
OR 14X1,5P	●
OR 18,77X1,78 P	●
OR 22X3,5P	●
OR 30X2-N-NBR70	●
OR 36X2 P	●
OR 40X1,6 P	●
OR 54X3 P	●

Артикул	PG 14
Прижим	
K-HVDI-10-50	●

Артикул	PG 11
Установочная шпонка	
NS 15/14X10X69	●
NS 20X9,7X15	●

Артикул	PG 11
Прижимная планка	
60AB3444	●
W67310.0624	●

Примечание:
При использовании инструментов на приводных станциях с внутренним охлаждением рекомендуется устанавливать уплотнительные кольца для:

Базовая державка	Уплотнительное кольцо	PG 11
VDI25	OR 23,6X1,8-NBR70	●
VDI30	OR 28X1,8-NBR80	●
VDI40	OR 38,7X2,65-NBR80	●

ARNO
WERKZEUGE

Подробную информацию ищите на сайте: www.arnoru.ru

ARNO® SpecialDesign

Пожалуйста, заполните графы бланка запроса:

ACS

Станок .....

Тип .....

Интерфейс .....

Револьверная головка / количество позиций .....

Позиция держателя
- ☐ Основной шпиндель
- ☐ Вспомогательный шпиндель

Тип монтажа*
- ☐ Прямой
- ☐ Перевёрнутый

Диаметр патрона шпинделя		мм
Макс. диаметр отрезки мм		мм
Вылет инструмента AKL		мм
Максимальный полезный диаметр окружности револьверной головки для инструмента		мм
Размер F1		мм
Размер F2		мм

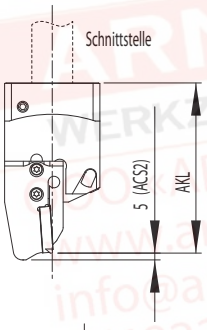

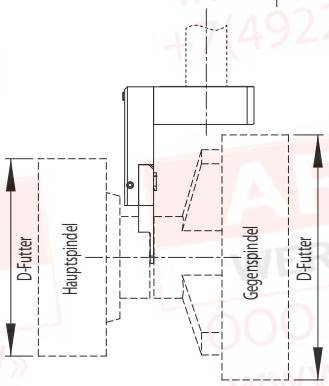

Наименование модуля: .....

Дополнительная информация:

.....

.....

.....

.....

.....

Тип монтажа*

Левосторонний держатель		Правосторонний держатель	
☐ 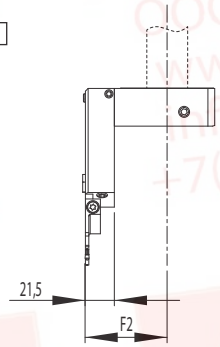	☐ 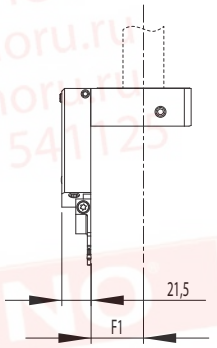	☐ 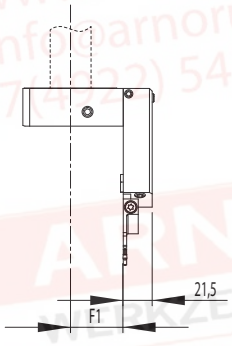	☐ 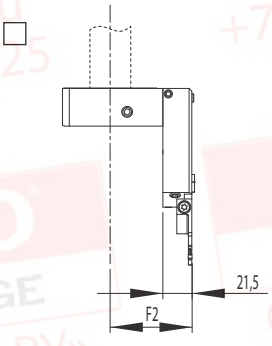
Установлен левосторонний модуль	Установлен правосторонний модуль	Установлен левосторонний модуль	Установлен правосторонний модуль

*Соответствующие модули можно найти на стр. 46 - 48.

Данный бланк можно загрузить с сайта: www.arno.de/service/downloads

Обзор системы КМН

КМН – держатель

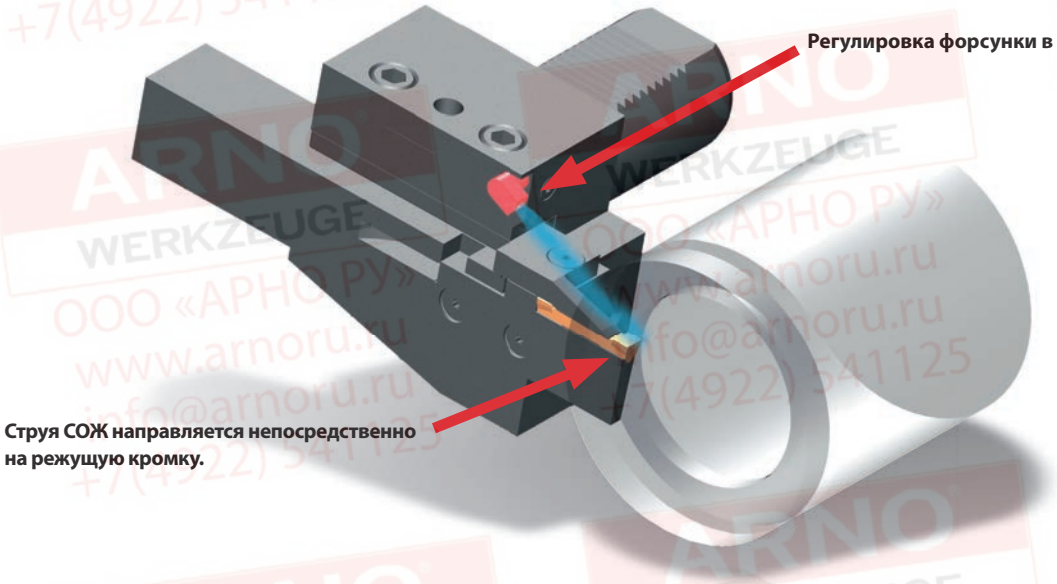

SBN держатель отрезного инструмента

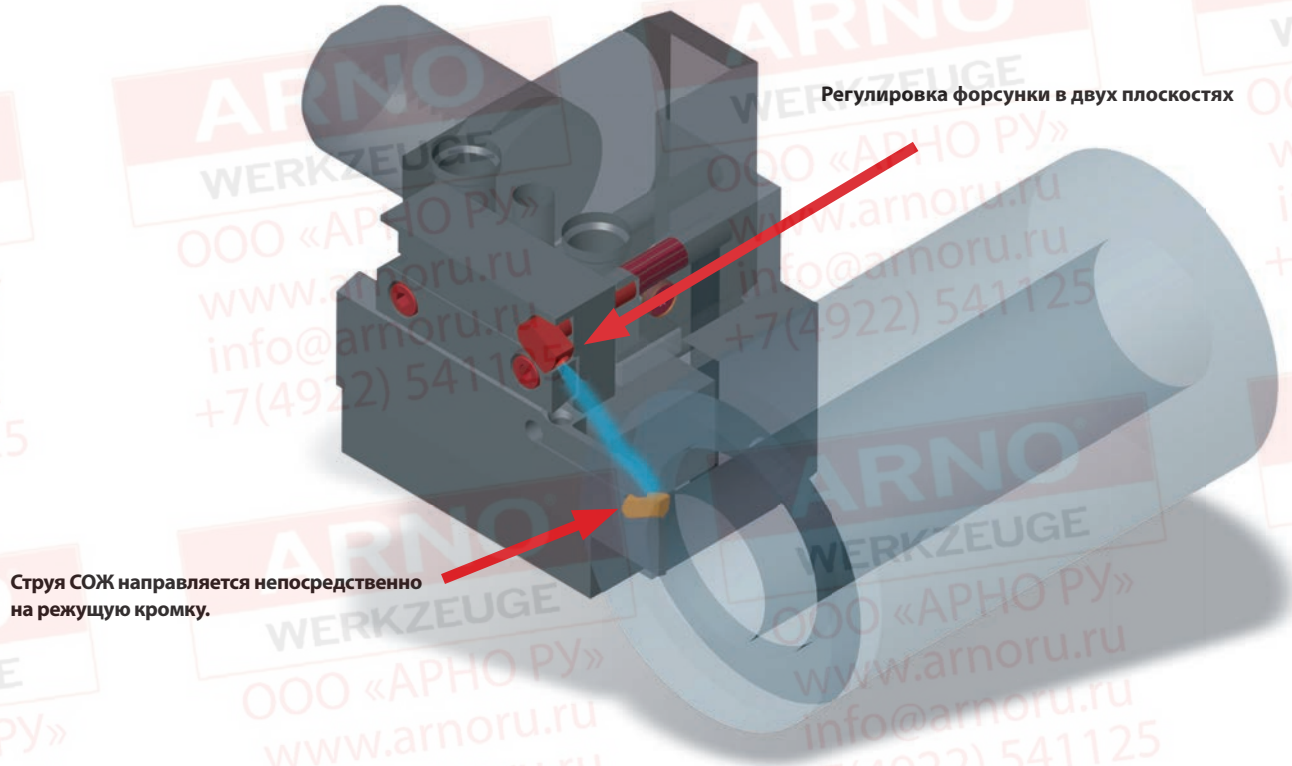

HVDI25 – указания по сборке

Вариант 1: охлаждение с ACS2

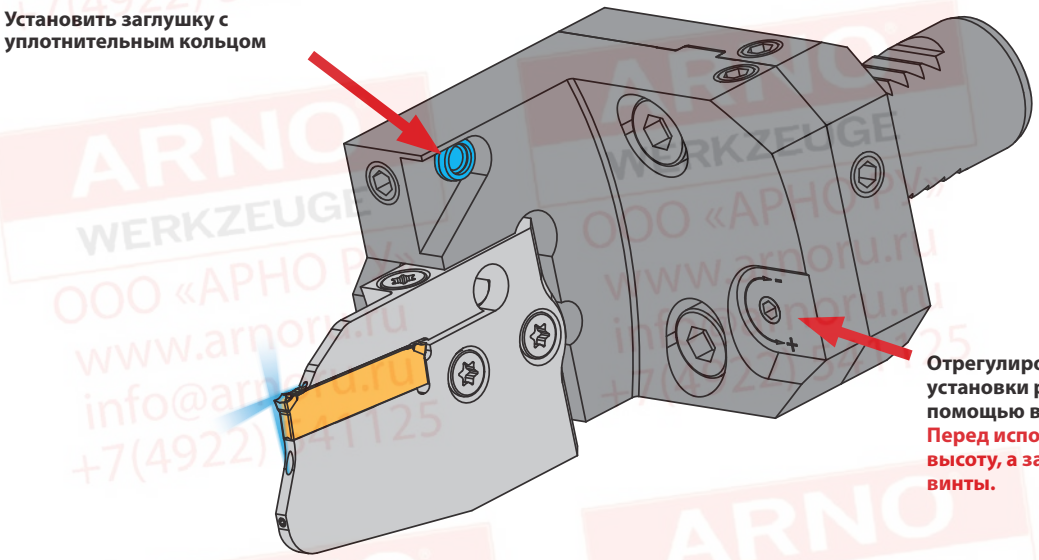

Вариант 2: Охлаждение с ACS2 и дополнительной форсункой

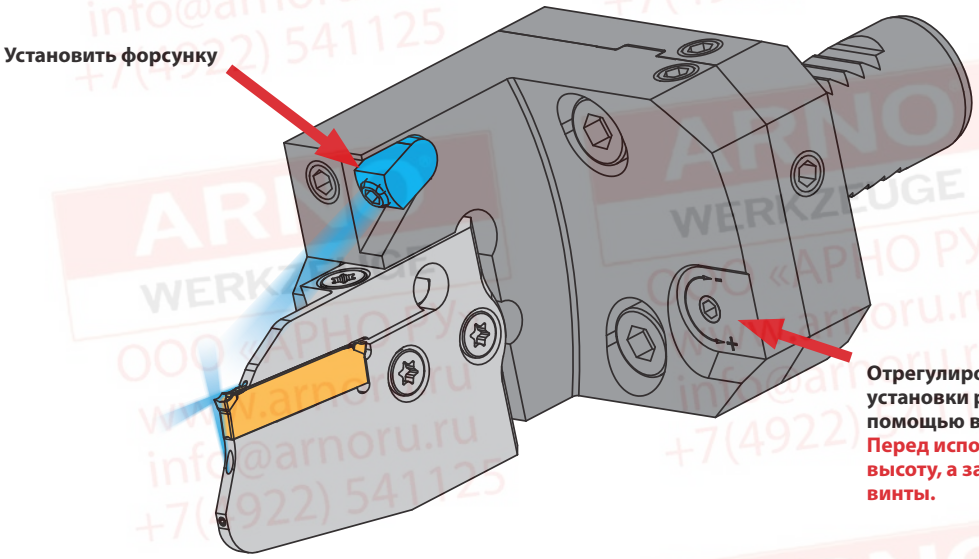

HVDI30 / HVDI40 – указания по сборке

Вариант 1: охлаждение с ACS2

Установить заглушку с уплотнительным кольцом

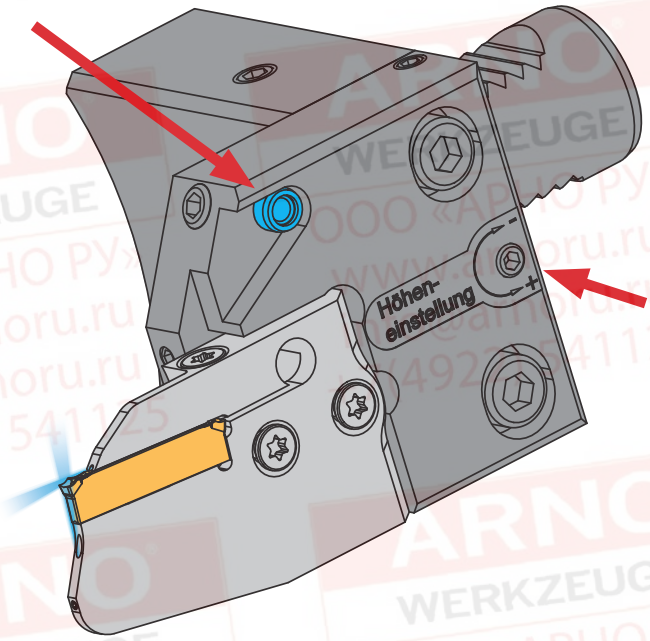

Отрегулировать оптимальную высоту установки режущей кромки пластины с помощью винта.
Перед использованием отрегулируйте высоту, а затем снова затяните натяжные винты.

Вариант 2: охлаждение с ACS2 и дополнительной форсункой

Установить форсунку

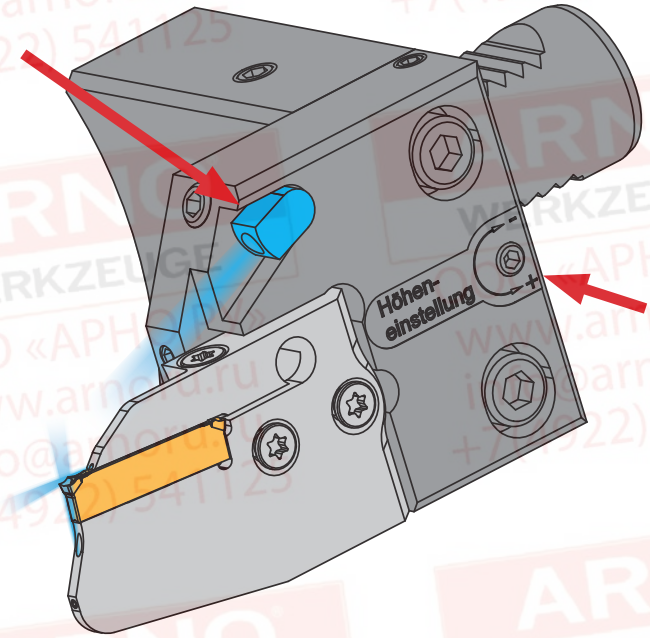

Отрегулировать оптимальную высоту установки режущей кромки пластины с помощью винта.
Перед использованием отрегулируйте высоту, а затем снова затяните натяжные винты.

HVDS – указания по сборке

Вариант 1 - левый модуль: охлаждение с ACS2 и дополнительной форсункой

Если через смонтированную форсунку не требуется дополнительная струя охлаждающей жидкости, ослабьте установочный винт и извлеките форсунку. Затем вставьте прилагаемый штифт в центр и снова затяните установочный винт.

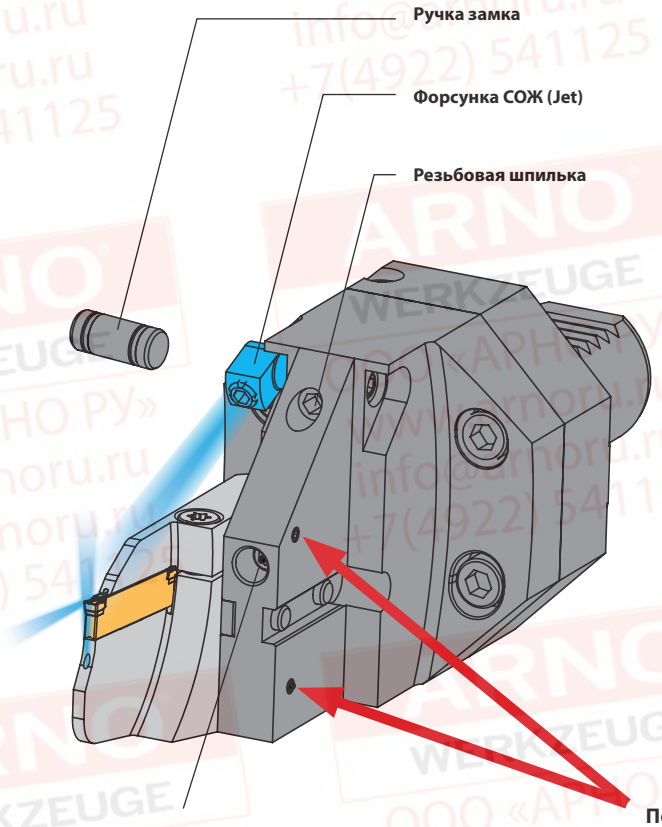

Примечание для регулируемых по высоте держателей: перед использованием отрегулируйте высоту.
Отрегулируйте высоту с помощью поворотного штифта, затем снова затяните натяжные винты.

После установки модуля закройте открытые отверстия охлаждающей жидкости прилагаемыми винтами.

HVDS – указания по сборке

Вариант 2 - правый модуль: охлаждение с ACS2 и дополнительной форсункой

Если через смонтированную форсунку не требуется дополнительная струя охлаждающей жидкости, ослабьте установочный винт и извлеките форсунку. Затем вставьте прилагаемый штифт в центр и снова затяните установочный винт.

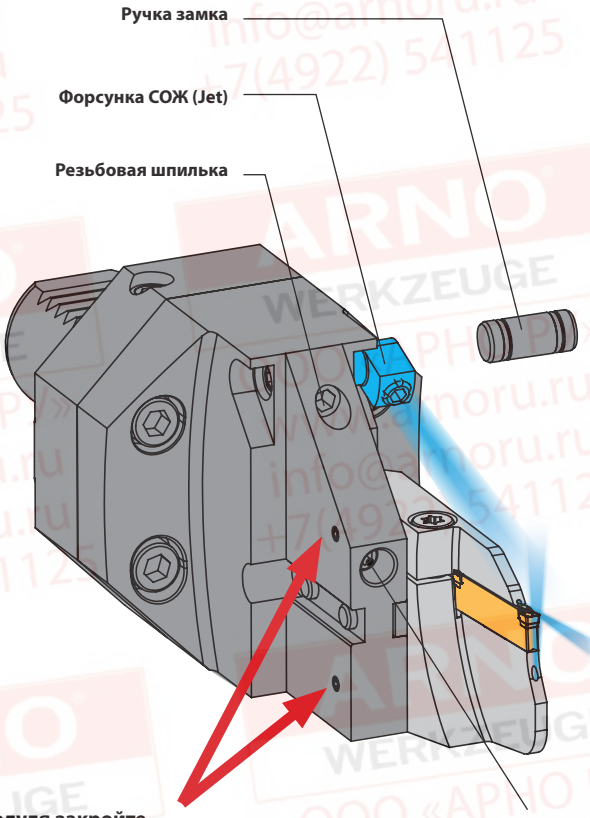

После установки модуля закройте открытые отверстия охлаждающей жидкости прилагаемыми винтами.

Примечание для регулируемых по высоте держателей: перед использованием отрегулируйте высоту.
Отрегулируйте высоту с помощью поворотного штифта, затем снова затяните натяжные винты.

HABC – указания по сборке

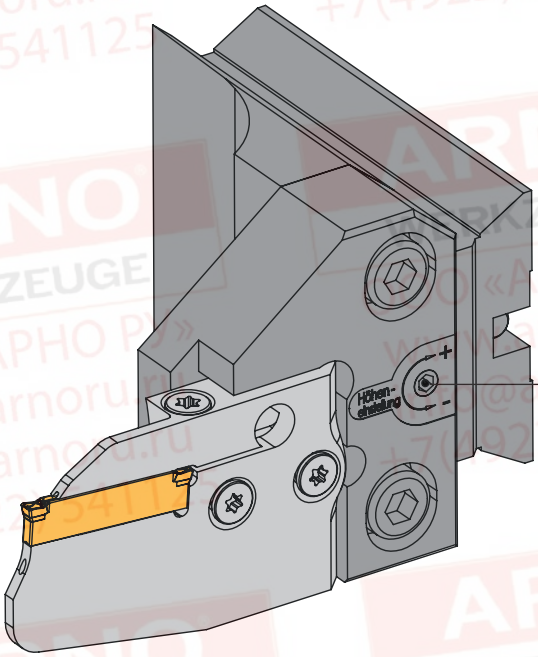

Примечание для регулируемых по высоте держателей: перед использованием отрегулируйте высоту. Отрегулируйте высоту с помощью поворотного штифта, затем снова затяните натяжные винты.

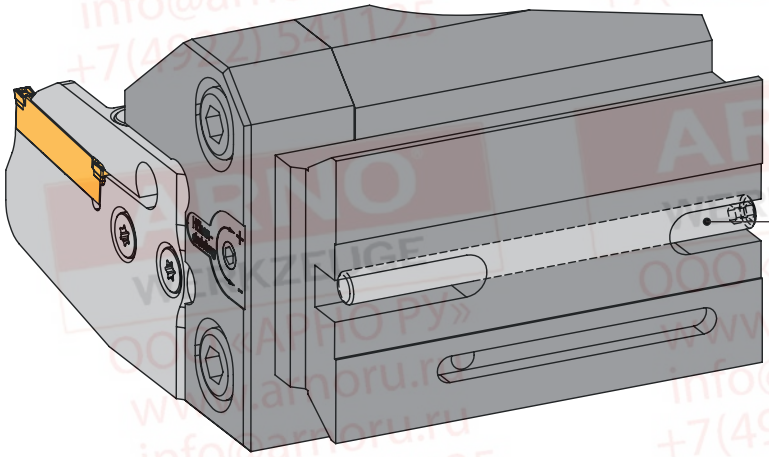

Резьбовой штифт для регулировки на револьверной головке по оси Z на месте инструмента.

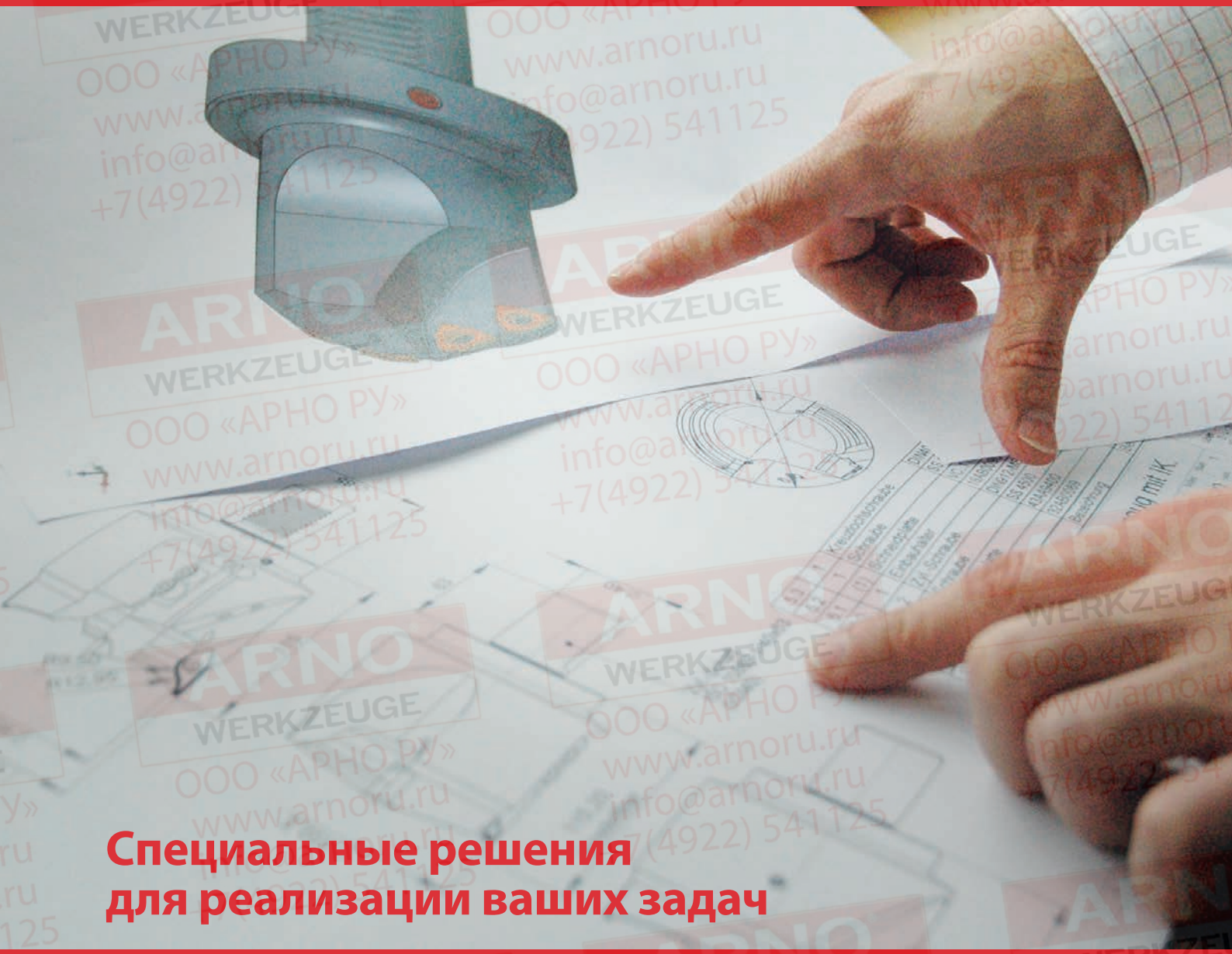

Специальные решения для реализации ваших задач

У вас есть задача - у нас есть решение.

Наш многолетний опыт разработки специальных решений, благодаря которому мы создаем эффективные и экономичные инструменты ARNO, обеспечивает преимущества для вашего производства.

Мы готовы предложить любые решения - от специальных сменных пластин до сложных многофункциональных инструментов.

HDD – указания по сборке

Вариант 1 - левый модуль: охлаждение с ACS2 и дополнительной форсункой

Если через смонтированную форсунку не требуется дополнительная струя охлаждающей жидкости, ослабьте установочный винт и извлеките форсунку. Затем вставьте прилагаемый штифт в центр и снова затяните установочный винт.

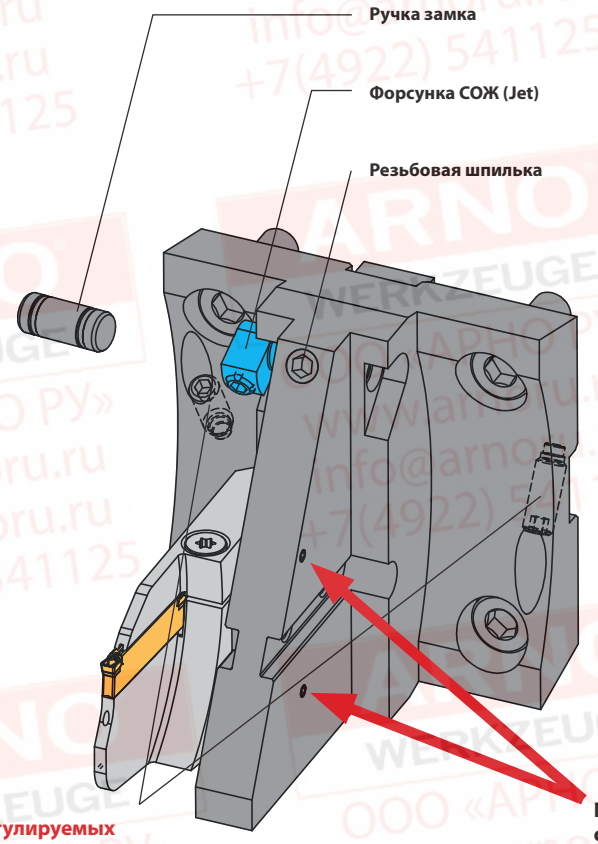

Примечание для регулируемых по высоте держателей: перед использованием отрегулируйте высоту. Отрегулируйте высоту с помощью поворотного штифта, затем снова затяните натяжные винты.

После установки модуля закройте открытые отверстия охлаждающей жидкости прилагаемыми винтами.

HDD – указания по сборке

Вариант 2 - правый модуль: охлаждение с ACS2 и дополнительной форсункой

Если через смонтированную форсунку не требуется дополнительная струя охлаждающей жидкости, ослабьте установочный винт и извлеките форсунку. Затем вставьте прилагаемый штифт в центр и снова затяните установочный винт.

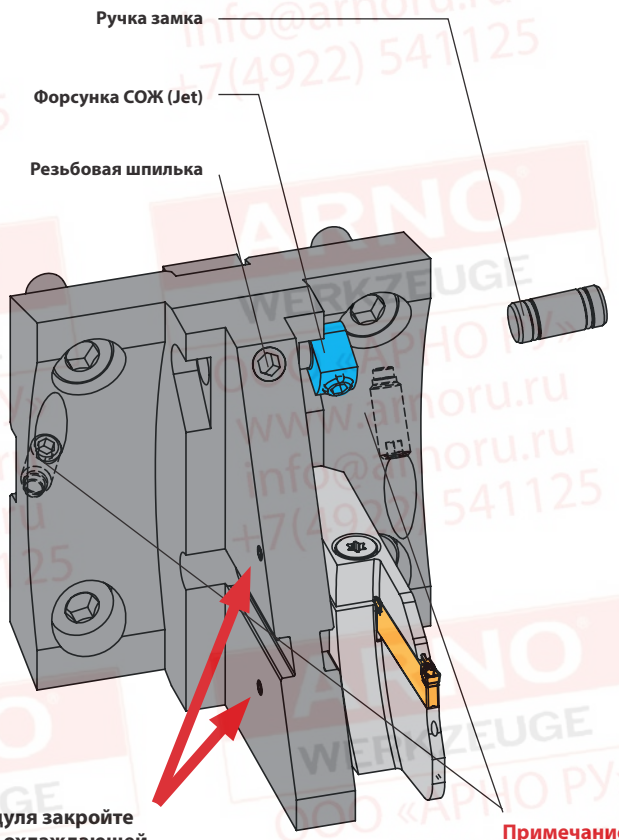

После установки модуля закройте открытые отверстия охлаждающей жидкости прилагаемыми винтами.

Примечание для регулируемых по высоте держателей: перед использованием отрегулируйте высоту. Отрегулируйте высоту с помощью поворотного штифта, затем снова затяните натяжные винты.

HDD – указания по сборке

Вариант 1: регулировка высоты

Примечание для регулируемых по высоте держателей: перед использованием отрегулируйте высоту.

Пример: HDD-BMT45-SDS-ACS

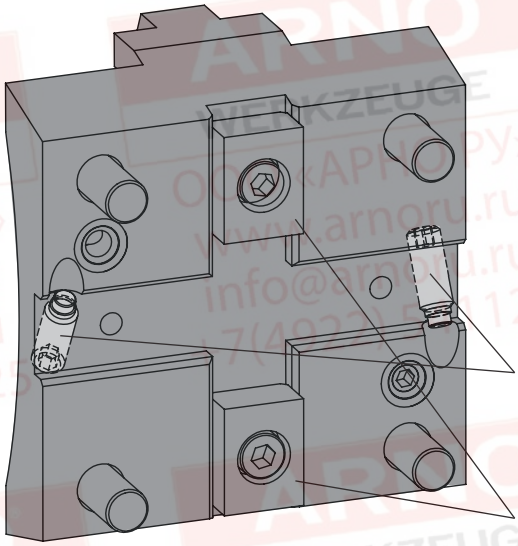

Регулировка высоты вращением установочного винта.

Центрирующие шпонки монтируются при поставке держателя согласно чертежу.

Вариант 2: регулировка высоты производится по оси станка

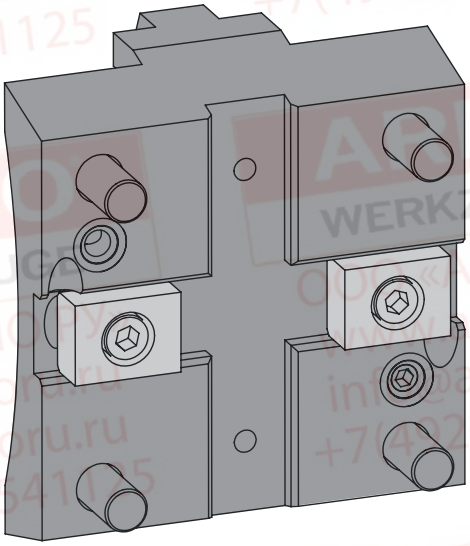

Быстро, удобно, индивидуально

Разработка, производство, сервис

Это возможность удовлетворить потребности клиентов.

95% стандартной номенклатуры постоянно имеются на складе, что позволяет обеспечит отгрузку в кратчайшие сроки.

Наши специалисты готовы оказать помощь и обеспечить техническую поддержку.

HDM – указания по сборке

Вариант 1 - левый модуль: охлаждение с ACS2 и дополнительной форсункой

Если через смонтированную форсунку не требуется дополнительная струя охлаждающей жидкости, ослабьте установочный винт и извлеките форсунку. Затем вставьте прилагаемый штифт в центр и снова затяните установочный винт.

Пример: HDM-N.-BMT-SDS-ACS

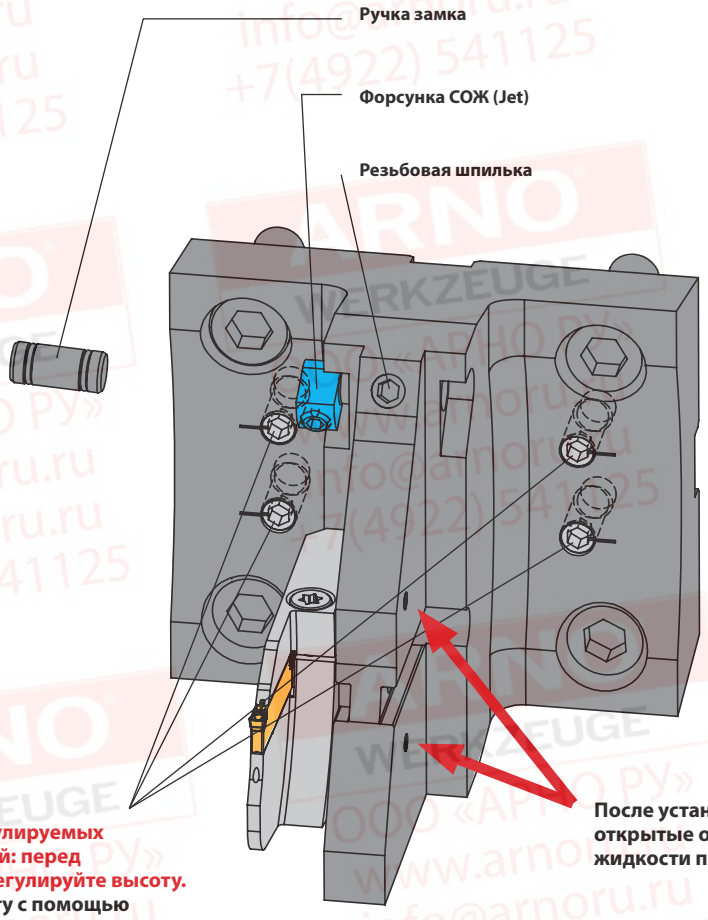

Примечание для регулируемых по высоте держателей: перед использованием отрегулируйте высоту. Отрегулируйте высоту с помощью поворотного штифта, затем снова затяните натяжные винты.

После установки модуля закройте открытые отверстия охлаждающей жидкости прилагаемыми винтами.

HDM – указания по сборке

Вариант 2 - правый модуль: охлаждение с ACS2 и дополнительной форсункой

Если через смонтированную форсунку не требуется дополнительная струя охлаждающей жидкости, ослабьте установочный винт и извлеките форсунку. Затем вставьте прилагаемый штифт в центр и снова затяните установочный винт.

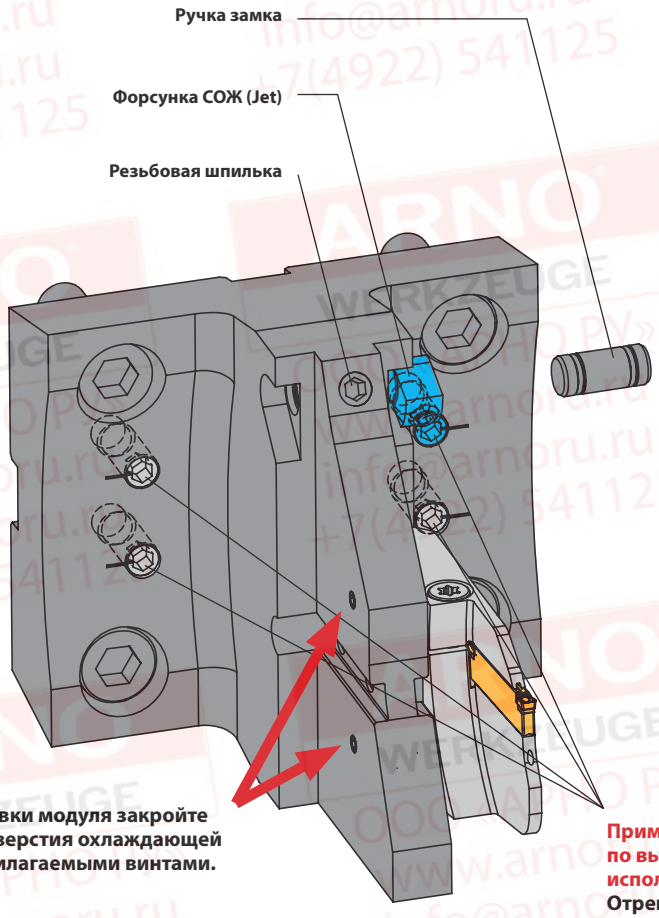

После установки модуля закройте открытые отверстия охлаждающей жидкости прилагаемыми винтами.

Примечание для регулируемых по высоте держателей: перед использованием отрегулируйте высоту.
Отрегулируйте высоту с помощью поворотного штифта, затем снова затяните натяжные винты.

M9A 0001 – указания по сборке

Вариант 1: левый модуль

Если через смонтированную форсунку не требуется дополнительная струя СОЖ, ослабьте зажимной винт и извлеките форсунку. Затем вставьте прилагаемый штифт заподлицо и снова затяните винт.

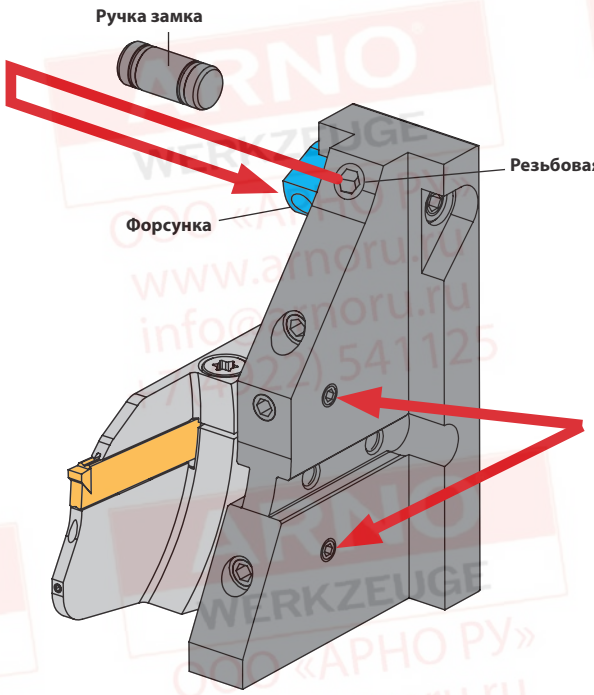

При монтаже левого модуля привинтить прилагаемые резьбовые штифты M4x4 (AS 0090) заподлицо с винтовым предохранителем, как показано на рисунке выше.

Вариант 2: правый модуль

Если через смонтированную форсунку не требуется дополнительная струя охлаждающей жидкости, ослабьте установочный винт и извлеките форсунку. Затем вставьте прилагаемый штифт в центр и снова затяните установочный винт.

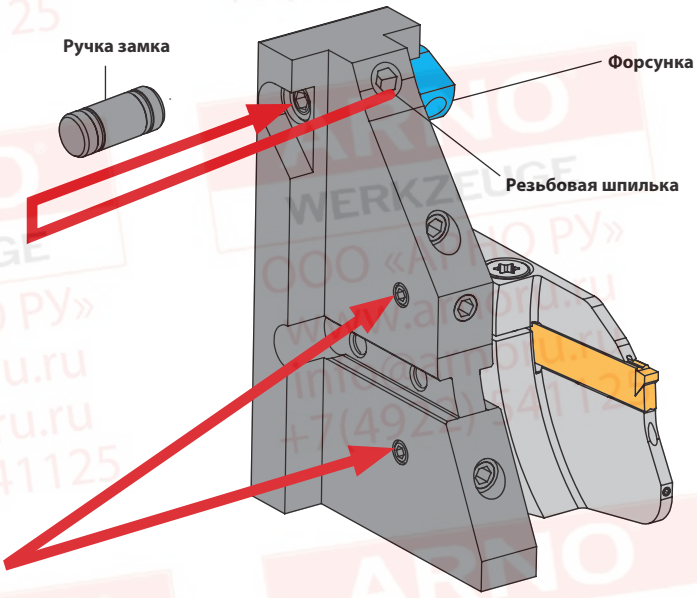

При монтаже правого модуля привинтить прилагаемые резьбовые штифты M4x4 (AS 0090) заподлицо с винтовым предохранителем, как показано на рисунке выше.

M9A 0002 – указания по сборке

Вариант 1: левый модуль

Если прохождение дополнительной струи СОЖ через монтируемую форсунку является нежелательным, отпустите зажимной винт и извлеките форсунку. Затем вставьте прилагаемый штифт заподлицо и снова затяните винт.

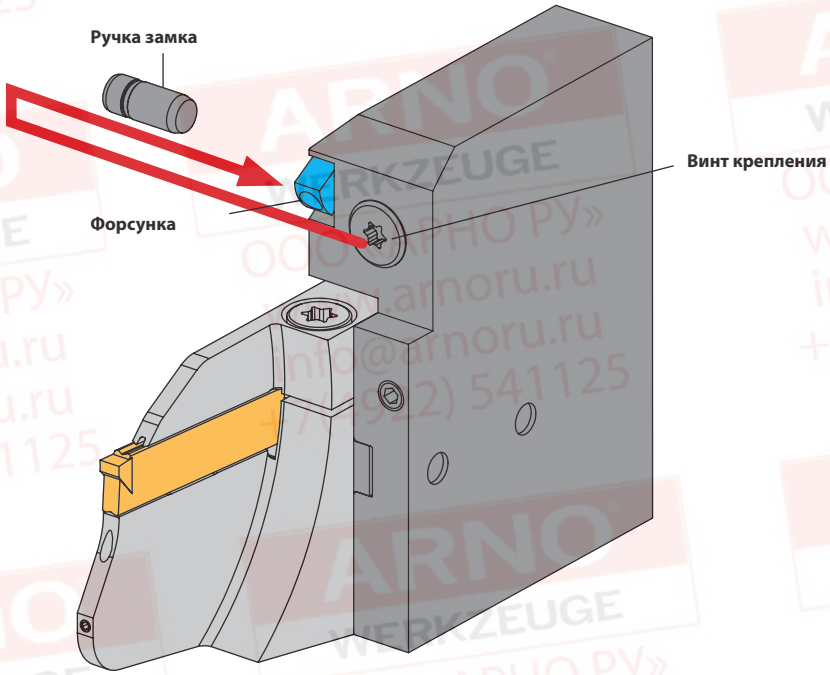

Вариант 2: правый модуль

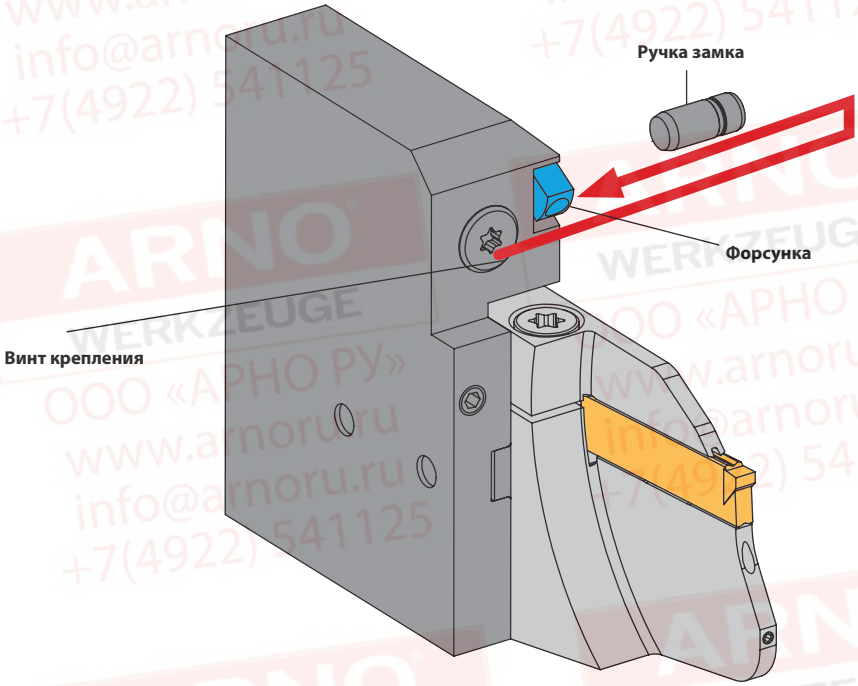

Если через смонтированную форсунку не требуется дополнительная струя СОЖ, ослабьте зажимной винт и извлеките форсунку. Затем вставьте прилагаемый штифт заподлицо и снова затяните винт.

M9A 0003 – указания по сборке

Вариант 1: левый модуль

Если прохождение дополнительной струи СОЖ через монтируемую форсунку является нежелательным, отпустите установочный винт и извлеките форсунку. Затем вставьте прилагаемый штифт в центр и вставьте резьбовой штифт, снова затяните установочный винт.

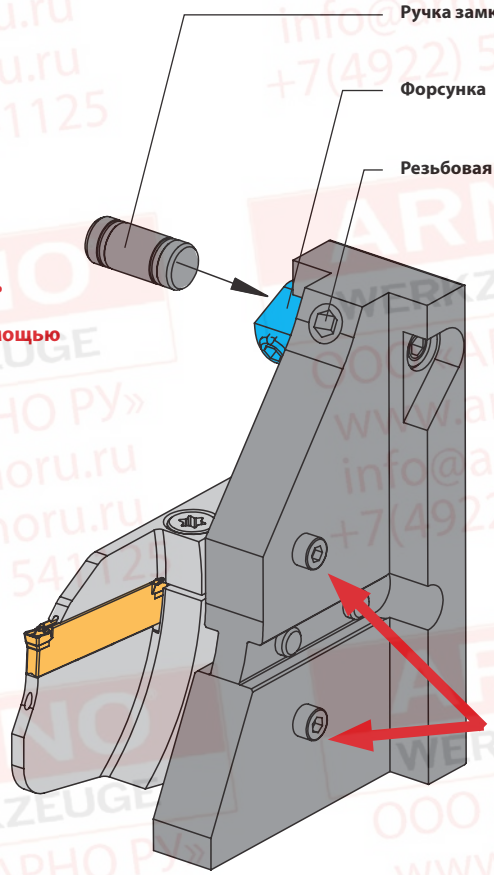

Примечание для регулируемых по высоте держателей: перед использованием отрегулировать оптимальную высоту установки режущей кромки пластины с помощью винта

После установки модуля закройте открытые отверстия охлаждающей жидкости с помощью прилагаемых винтов с цилиндрической головкой M3x3.
Если вы хотите еще плотнее подвести контршпиндель, то установите прилагаемые резьбовые штифты M3x3. Следите за тем, чтобы штифты вставлялись только заподлицо, так как в противном случае подача охлаждающей жидкости для модуля прерывается.

M9A 0003 – указания по сборке

Вариант 2: правый модуль

Если прохождение дополнительной струи СОЖ через монтируемую форсунку является нежелательным, отпустите установочный винт и извлеките форсунку. Затем вставьте прилагаемый штифт в центр и вставьте резьбовой штифт, снова затяните установочный винт.

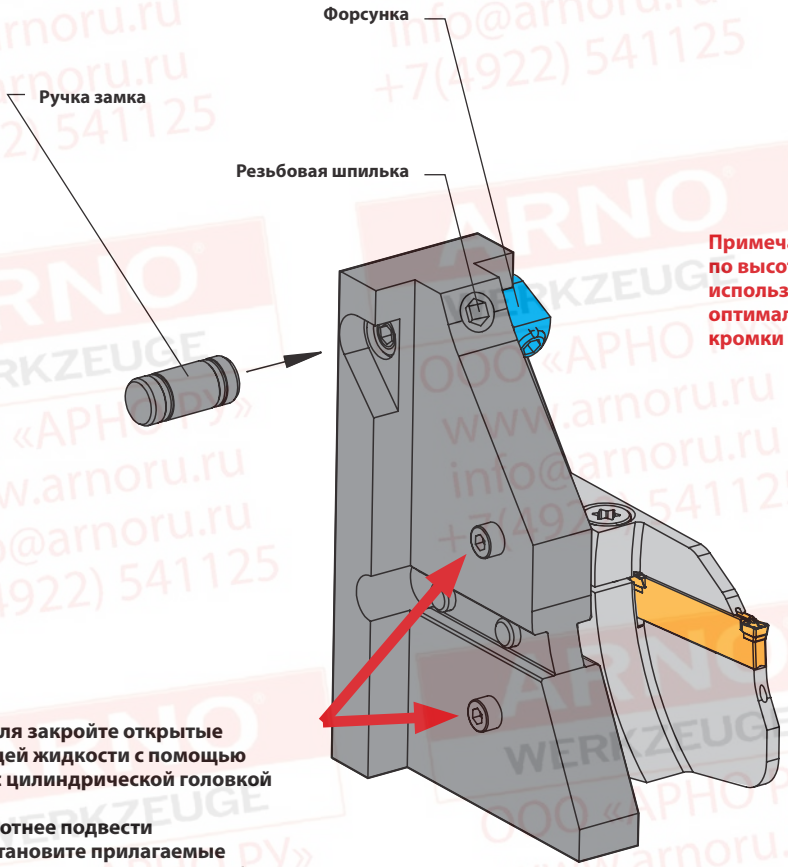

Примечание для регулируемых по высоте держателей: перед использованием отрегулировать оптимальную высоту установки режущей кромки пластины с помощью винта.

После установки модуля закройте открытые отверстия охлаждающей жидкости с помощью прилагаемых винтов с цилиндрической головкой M3x3.
Если вы хотите еще плотнее подвести контршпиндель, то установите прилагаемые резьбовые штифты M3x3. Следите за тем, чтобы штифты вставлялись только заподлицо, так как в противном случае подача охлаждающей жидкости для модуля прерывается.

M9A 0004 – указания по сборке

Вариант 1: регулировка высоты

Примечание для регулируемых по высоте держателей: перед использованием отрегулируйте высоту.

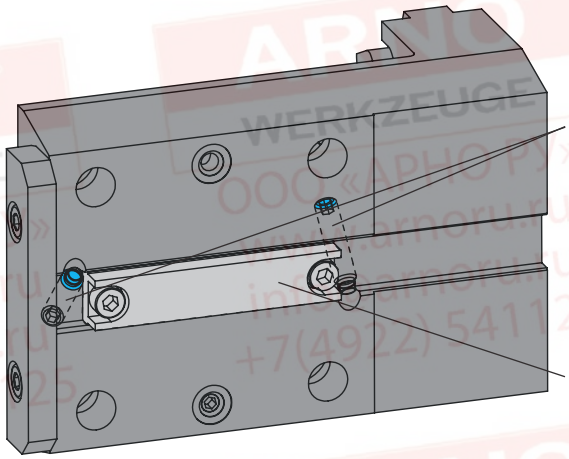

Регулировка высоты может быть выполнена путем вращения установочных винтов в пределах ± 0,5 мм.

Центрирующая шпонка NS 15/14x10x69 при поставке держателя уже установлена.

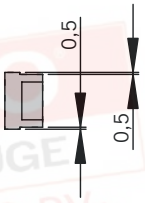

Вариант 2: регулировка высоты производится по оси станка

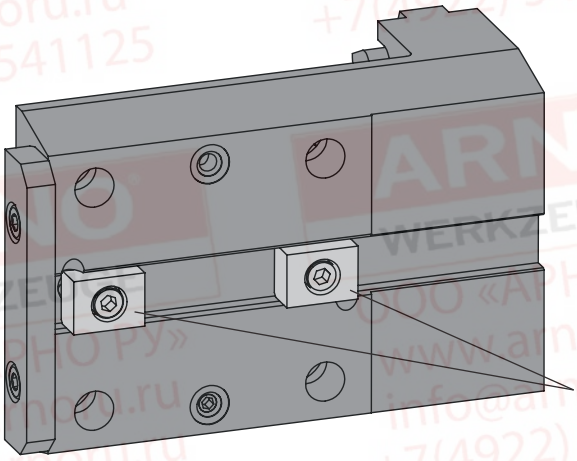

Если регулировку высоты можно компенсировать с помощью оси станка, в качестве альтернативы установите 2 шпонки NS 20x9,7x15.

M9A 0005 – указания по сборке

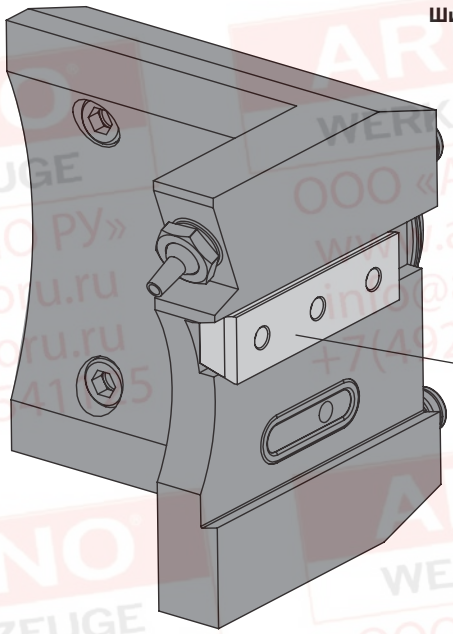

Широкая прижимная планка

Широкая прижимная планка 60AB3444 уже смонтирована при поставке держателя. Ручная регулировка высоты выполняется снаружи станка.

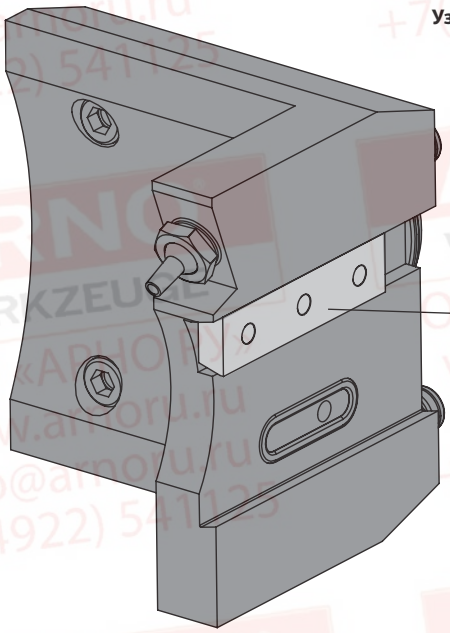

Узкая прижимная планка

Узкая прижимная планка W67310.0624 применяется для узких лезвий. Ручная регулировка высоты выполняется снаружи станка.

M9A 0006 – указания по сборке

В случае правых MS-креплений, чтобы зажать пластину с противоположной стороны (как показано на рисунке), можно использовать винт AS 0050D. (двухсторонний разъем IP20)

При этом справедливо следующее:
вращение влево = зажим
вращение вправо = отпускание

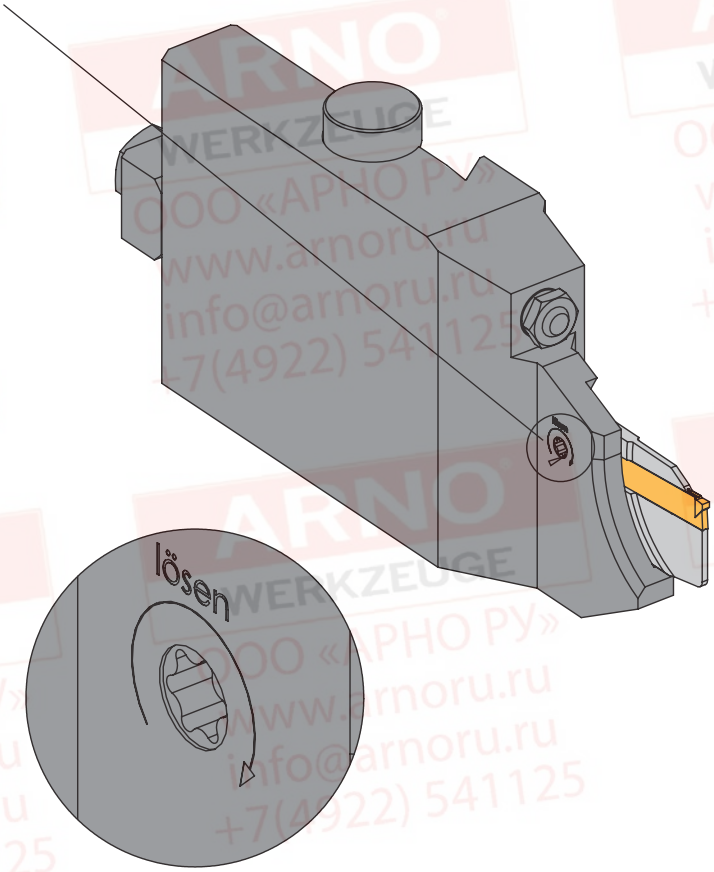

M9A 0007 – указания по сборке

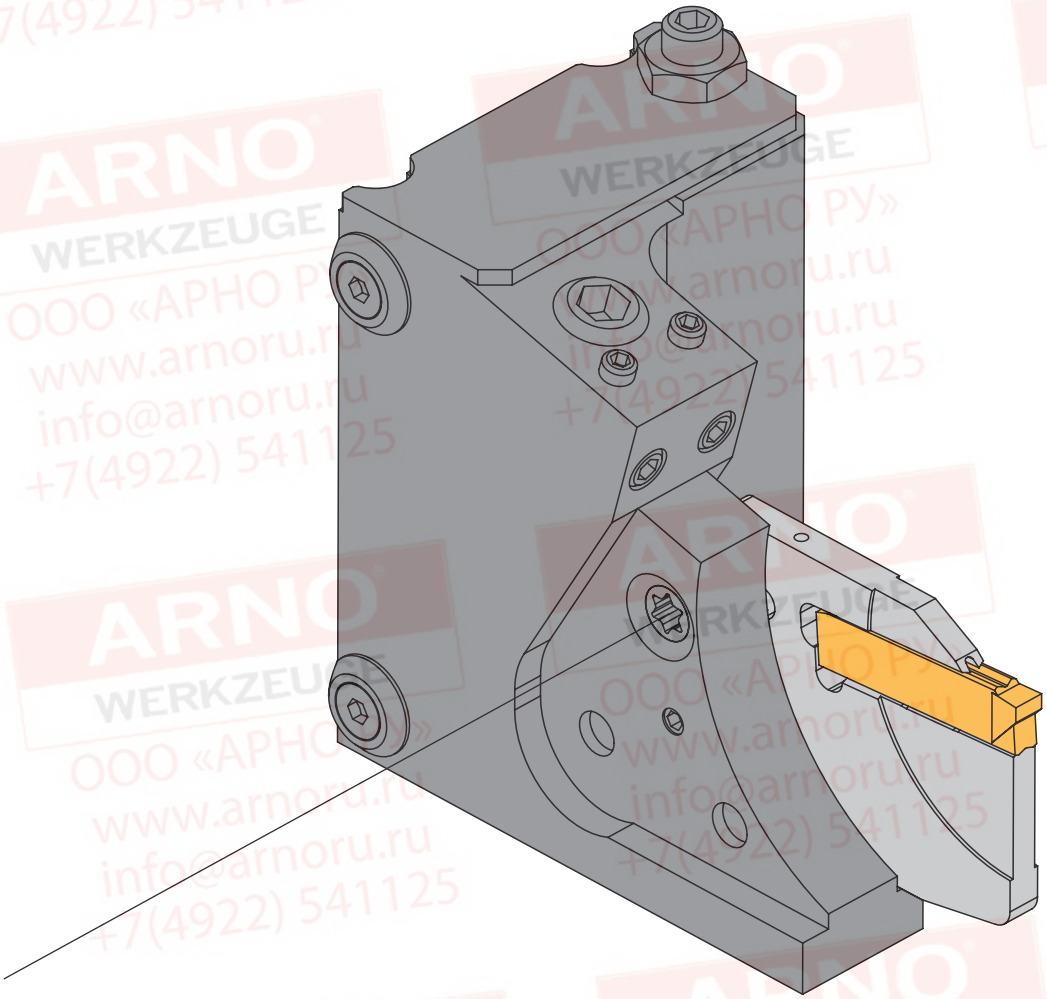

В случае правых MS-креплений, чтобы зажать пластину с противоположной стороны (как показано на рисунке), можно использовать винт AS 0050D. (двухсторонний разъем IP20)

При этом справедливо следующее:
вращение влево = зажим
вращение вправо = отпускание